YAMAHA

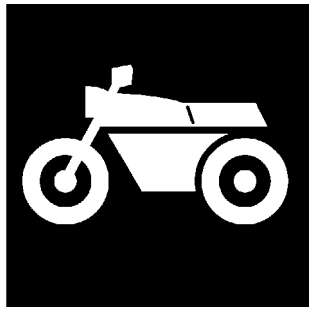

CATÁLOGO DE PEÇAS

XTZ250 (4B42) BRASIL

1G4B4-280P1

( )

YAMAHA GENUINE Parts & Accessories

11/03/2011

NEWS NO.	DATA	COMENTÁRIO
PN-MC-141.03/08	Mar. 19 , 2008	MOD: XTZ250 (4B42) - TAMPA LATERAL - INFORMAR CORREÇÃO DA ILUSTRAÇÃO (FIG. 20)
PN-MC-150.02/09	Jan. 03 , 2009	MOD: XTZ250 (4B42) - GRÁFICOS. EMBLEMAS 2 - INFORMAR CORREÇÃO NO CATÁLOGO DE PEÇAS (FIG. 45)
PE6-MC-090010	Mar. 26 , 2010	MOD: XTZ250/ XTZ250X (4B41/ 4B42/ 4B43/ 4D81/ 4D82) - ADMISSÃO - INFORMAR DESMEMBRAMENTO DE PEÇAS (FIG. 9)
PE7-MC-110002	Fev. 28 , 2011	MOD: XTZ250 (4B41/ 4B42/ 4B43) - MOTOR DE PARTIDA - INFORMAR CORREÇÃO NO CATÁLOGO DE PEÇAS (FIG. 36)
PE7-MC-110006	Fev. 28 , 2011	MOD: XTZ250 (4B41/ 4B42/ 4B43/ 4B46) - AMORTECEDOR TRASEIRO - INFORMAR CORREÇÃO DA ILUSTRAÇÃO (FIG. 22)
PE7-MC-110016	Fev. 28 , 2011	MOD: XTZ250 (4B42/ 4B43) - CILINDRO MESTRE TRASEIRO - INFORMAR CORREÇÃO NO CATÁLOGO DE PEÇAS (FIG. 34)

XTZ250
CATÁLOGO DE PEÇAS
©2007, Yamaha Motor do Brasil Ltda.
1ª edição, Outubro 2007
Todos os direitos reservados.
É proibida expressamente toda e qualquer
reimpressão ou utilização sem a autorização
por escrita da
Yamaha Motor do Brasil Ltda.
Impresso no Brasil.

XTZ250 (DPBSE)

XTZ250 (YB)

XTZ250 (CMR)

PREFÁCIO

Este Catálogo de Peças se refere as Peças dos modelos relacionados na capa. Quando for solicitar peças de reposição para estes Modelos, recorra a este Catálogo de Peças e especifique corretamente os códigos e Nomes das Peças.

1. As Modificações ou adições que tenham sido efetuadas após a publicação deste Catálogo de Peças, serão comunicadas a Rede de Concessionárias através das informações de Modificação de Peças (Parts News).

2. Abreviaturas
   Seguem abaixo as abreviaturas utilizadas neste Catálogo de Peças:

   "UR" Uso Restrito para o Código da Peça
   "UN" Uso Necessário
   "AP" Peça Alternativa
   "LM" Fabricação Local (A peça pode ser pedida localmente)
   "F#" No. de Série do Chassi (Aplicação do Número de Série)
   "O/S" Tamanho Maior

3. Peças componentes de conjuntos
   - As peças que são fornecidas dentro de conjuntos estão listadas com um ponto de identificação (.)como segue abaixo.
   - O número que aparece a direita da descrição da Peça indica o número de Peças usado em cada Conjunto Individual.

No. PEÇA	DESCRIÇÃO	QTDE	OBSERVAÇÕES
2F5–83310–60	PISCA DIANTEIRO CONJ.	2	
115–83311–60	.LÂMPADA (6V–18W)	1	

4. Os gráficos que são Aplicados em Peças Coloridas estão representados na coluna "OBSERVAÇÕES", como segue abaixo.

No. PEÇA	DESCRIÇÃO	QTDE	OBSERVAÇÕES
2N4–24110–00–X5	TANQUE DE COMBUSTÍVEL COMPL.	2	MXR
3J1–24240–10	.GRÁFICO, TANQUE DE COMB.	1	PARA MXR

5. Observe que as ilustrações são referentes apenas a indicação dos códigos das peças, e não para montagem. Para montagem, por favor utilize o Manual de Montagem apropriado.

6. O asterisco (*) antes do Número de referência da peça indica a modificação ocorrida após a primeira edição.

7. Aplicação do Número de Série

No. de Série do Chassi

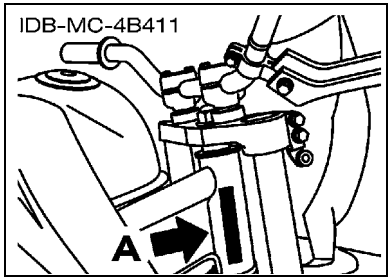

No. de Série do Motor

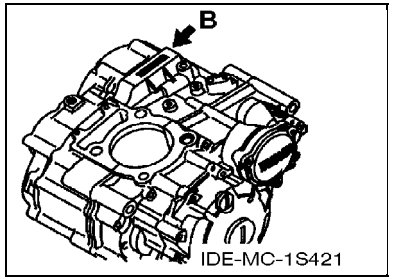

8. Aplicação do Código de Cor (A marca (*) mostra a cor do Modelo.)

Abreviação	Nome da Cor	Código da Cor
CMR(*)	CARMINE RED	00E9
DPBSE(*)	DEEP PURPLISH BLUE SOLID E	0583
SL	SILVER	0035
YB(*)	YAMAHA BLACK	0033

9. Aplicação do No. de Série Inicial

No. de Série do Chassi

No. Série	Nome do Modelo	Código do Modelo
9C6KG021080015570	XTZ250	4B42

No. de Série do Motor

No. Série	Nome do Modelo	Código do Modelo
G355E-015500	XTZ250	4B42

ÍNDICE GERAL

MOTOR

CABECOTE DO CILINDRO 1
CILINDRO 3
VIRABREQUIM E PISTAO 4
VALVULA 6
CORRENTE DO EIXO DE COMANDO 7
BOMBA DE OLEO 8
COLETOR DE OLEO 9
ADMISSAO 10
ADMISSAO 2 12
ESCAPAMENTO 13
CARCACA DO MOTOR 14
TAMPA DA CARCACA 1 15
EMBREAGEM DA PARTIDA 17
EMBREAGEM 18
TRANSMISSAO 20
EIXO TRAMBULADOR 22
EIXO DE MUDANCA 23

CHASSI

CHASSI 24
PARA-LAMA 25
TAMPA LATERAL 26
GARFO TRASEIRO 27
AMORTECEDOR TRASEIRO 28
MESA DO GUIDAO 29
GARFO DIANTEIRO 30
TANQUE DE COMBUSTIVEL 32
ASSENTO 34
RODA DIANTEIRA 1 35
PINCA DE FREIO DIANTEIRA 36
RODA TRASEIRA 37
PINCA DE FREIO TRASEIRA 39
GUIDAO E CABOS 40
CILINDRO MESTRE DIANTEIRO 41
CAVALETE. ESTRIBOS. PEDAL 1 42
CILINDRO MESTRE TRASEIRO 44
GERADOR 46
MOTOR DE PARTIDA 47
PISCAS 48
MEDIDOR 49
FAROL DIANTEIRO 50
LANTERNA TRASEIRA 51
INTERRUPTOR DO GUIDAO E MANETE 52
SISTEMA ELETRICO 1 53
SISTEMA ELETRICO 2 55
GRAFICOS. EMBLEMAS 1 56
GRAFICOS. EMBLEMAS 2 57

ÍNDICE GERAL

ÍNDICE NUMÉRICO 58

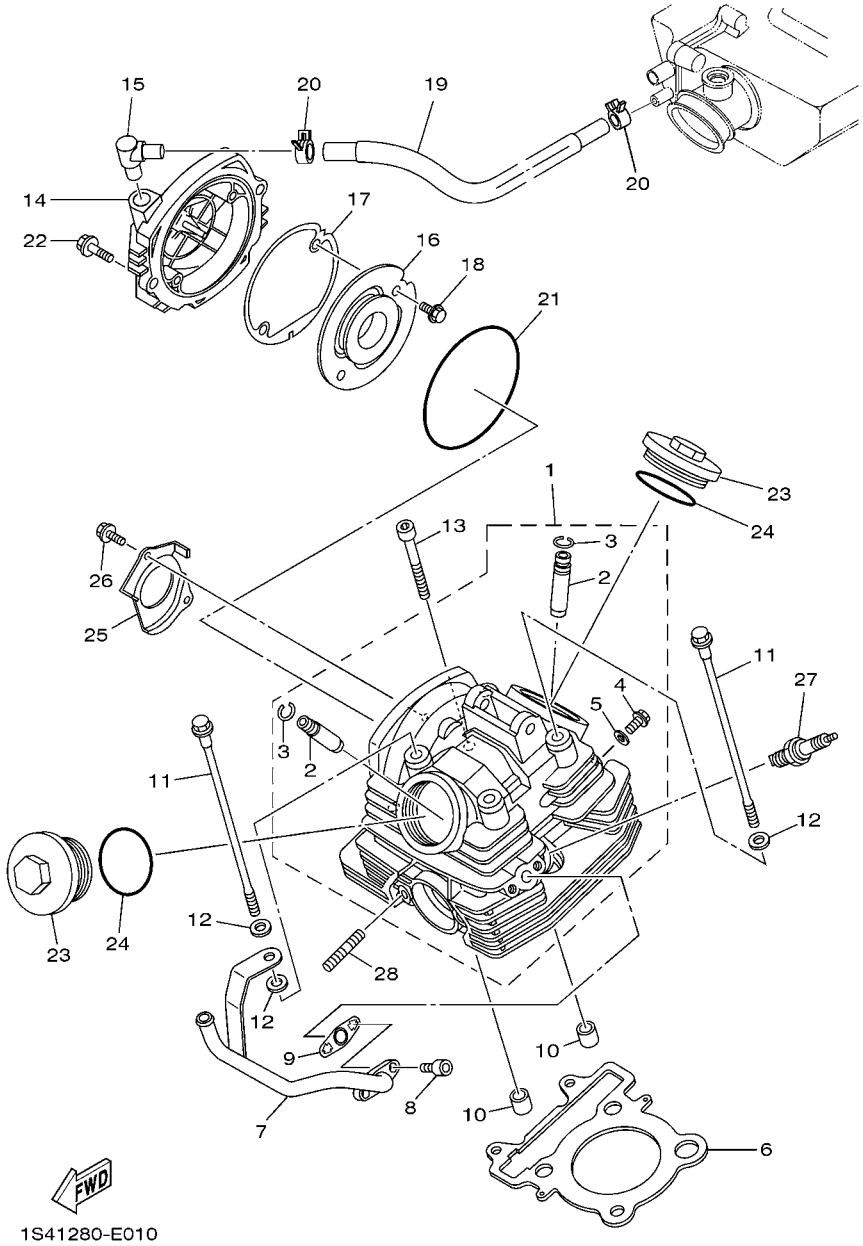

FIG. 1 CABECOTE DO CILINDRO

REF. NO.	No. PEÇA	DESCRIÇÃO	4B42					OBSERVAÇÕES
1	1S4–E1111–00	CABECOTE DO CILINDRO 1	1					
2	5H0–11133–11	.GUIA DA VALVULA 1	2					
3	93440–10085	.ANEL TRAVA	2					
4	90153–06029	.PARAFUSO HEXAGONAL	1					
5	90430–06014	.GAXETA	1					
6	1S4–11181–00	GAXETA CABECOTE DO CILINDRO 1	1					
7	4B4–E4871–00	TUBO 1	1					
8	9131L–06016	PARAFUSO	2					
9	1S4–E4815–00	GAXETA	1					
10	99530–14016	PINO GUIA	2					
11	90105–08117	PARAFUSO FLANGE	4					
12	90201–08609	ARRUELA PLANA	5					
13	91314–08045	PARAFUSO	2					
14	1S4–E1185–00	TAMPA LATERAL DO CABECOTE 1	1					
15	1S4–E5371–00	RESPIRO	1					
16	1S4–E1165–00	PLACA DE RESPIRO	1					
17	1S4–E1196–00	GAXETA DO CABECOTE LATERAL	1					
18	9502M–06010	PARAFUSO FLANGE	2					
19	1S4–E1166–00	TUBO DE RESPIRO 1	1					
20	90467–12053	PRESILHA	2					
21	93211–05471	ANEL DE BORRACHA	1					
22	95024–06020	PARAFUSO FLANGE	2					
23	5XT–11186–00	TAMPA LATERAL DO CABECOTE 2	2					
24	93210–54803	ANEL DE BORRACHA	2					
25	1S4–E111F–00	PLACA	1					
26	9502M–06012	PARAFUSO FLANGE	2					
27	94700–00822	VELA DE IGNICAO (NGK DR8EA)	1					

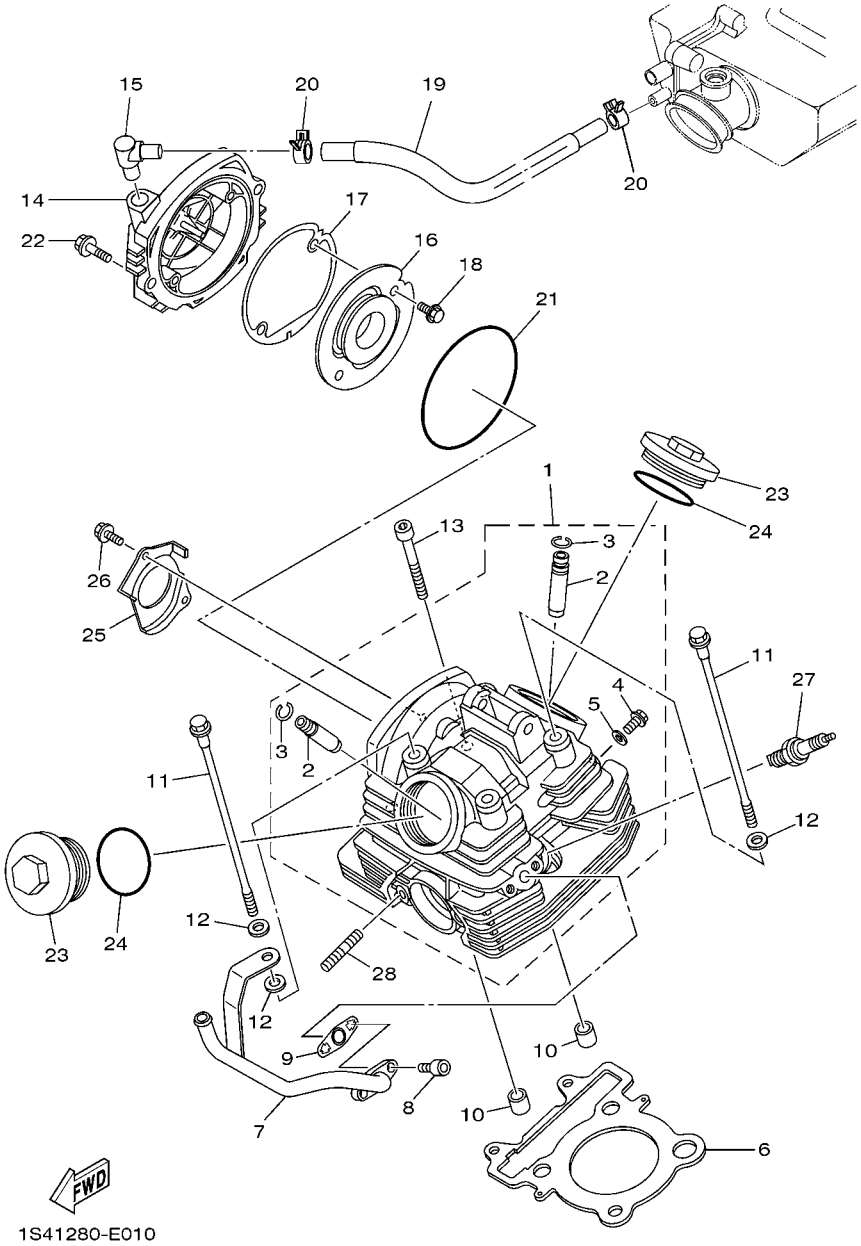

FIG. 1 CABECOTE DO CILINDRO

REF. NO.	No. PEÇA	DESCRIÇÃO	4B42					OBSERVAÇÕES
28	90116–08023	PRISIONEIRO	2					

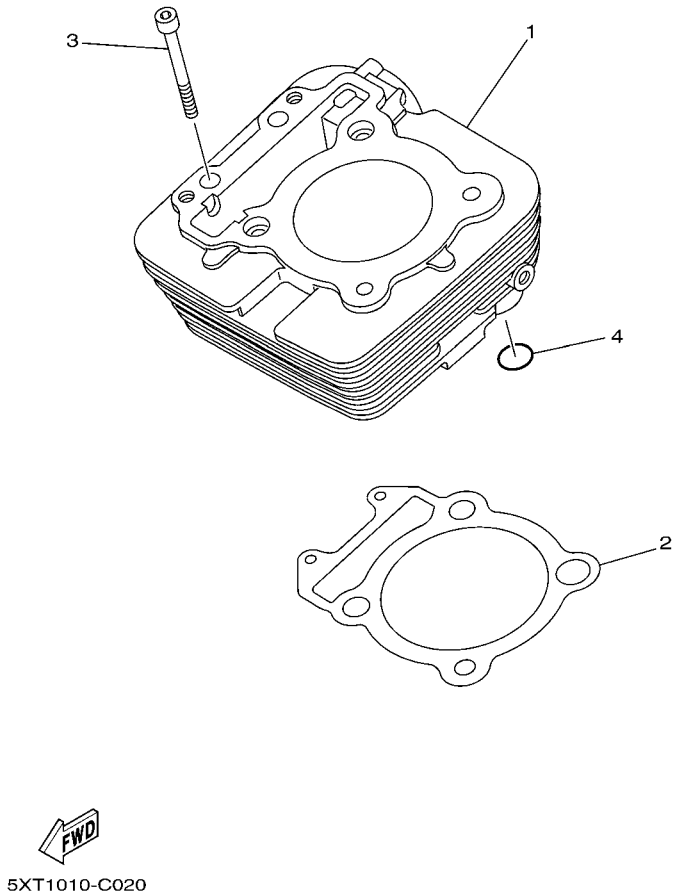

FIG. 2 CILINDRO

REF. NO.	No. PEÇA	DESCRIÇÃO	4B42					OBSERVAÇÕES
1	1S4–11311–00–A0	CILINDRO 1	1					
2	1S4–E1351–00	GAXETA DO CILINDRO	1					
3	91314–06065	PARAFUSO	2					
4	93210–13657	ANEL DE BORRACHA	1					

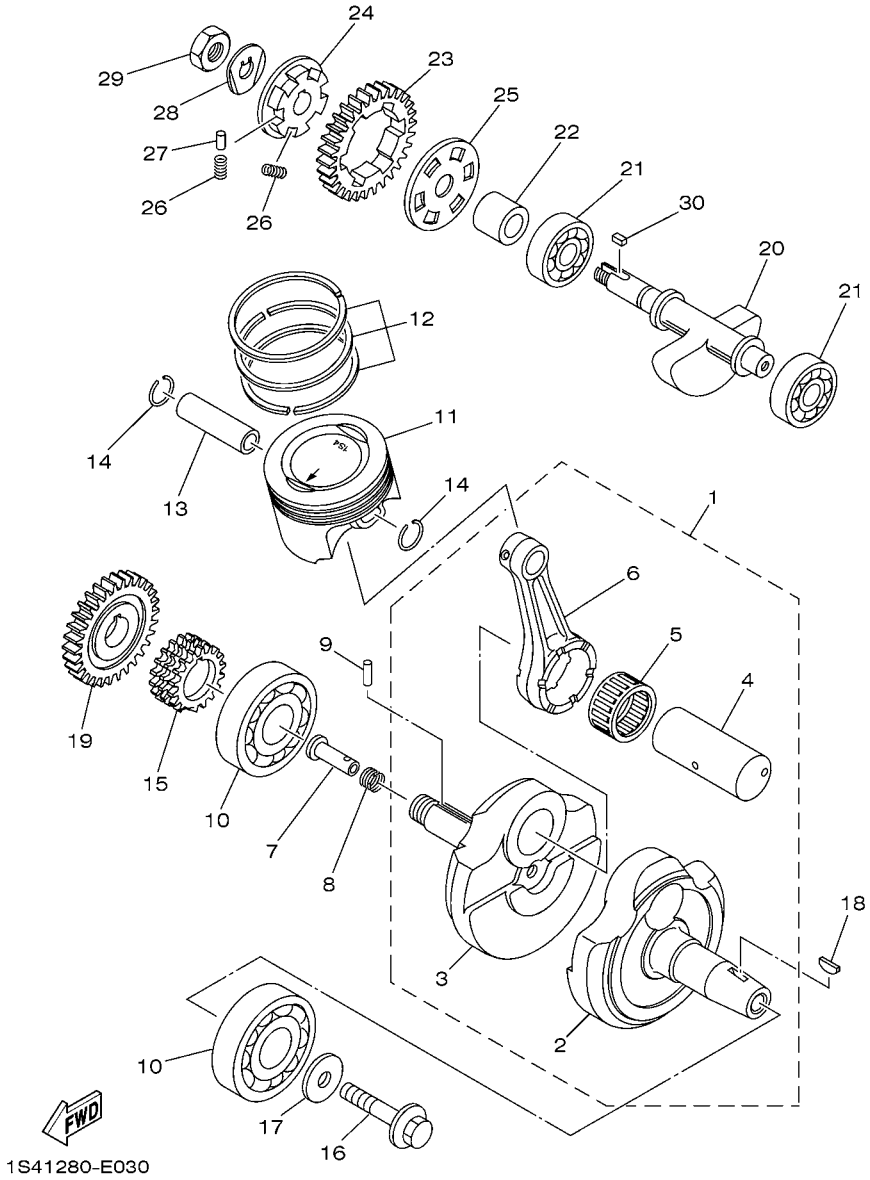

FIG. 3 VIRABREQUIM E PISTAO

REF. NO.	No. PEÇA	DESCRIÇÃO	4B42					OBSERVAÇÕES
1	1S4–E1400–00	VIRABREQUIM CONJ.	1					
2	1S4–E1412–00	.VIRABREQUIM 1	1					
3	1S4–E1422–00	.VIRABREQUIM 2	1					
4	1S4–11681–00	.PINO DO VIRABREQUIM 1	1					
5	93310–63239	.ROLAMENTO	1					
6	1S4–11651–00	.BIELA	1					
7	90240–07105	PINO	1					
8	90501–07834	MOLA DE COMPRESSAO	1					
9	93602–13177	PINO GUIA	1					
10	93306–378Y2	ROLAMENTO	2					
11	1S4–E1631–00–A0	PISTAO (STD)	1					
12	4XV–11603–00	JG. DE ANEIS (STD)	1					
13	4XV–11633–00	PINO DO PISTAO	1					
14	90468–12069	PRESILHA	2					
15	5BP–11549–00	ENGRENAGEM CORRENTE DO CAME	1					
16	90105–10430	PARAFUSO FLANGE	1					
17	90201–102R1	ARRUELA PLANA	1					
18	90280–05048	CHAVETA MEIA LUA	1					
19	1S4–11536–00	ENGRENAGEM MOTORA	1					
20	1S4–E1454–00	PESO 1	1					
21	93306–302X8	ROLAMENTO	2					
22	1S4–E1478–00	ESPACADOR	1					
23	1S4–11531–00	ENGRENAGEM DO CONTRA PESO	1					
24	1S4–E1496–00	CUBO RASPADOR DO VIRABREQUIM	1					
25	5XT–11533–00	PLACA DE AMORTIZACAO	1					
26	90501–22721	MOLA DE COMPRESSAO	6					
27	93605–10090	PINO GUIA	3					

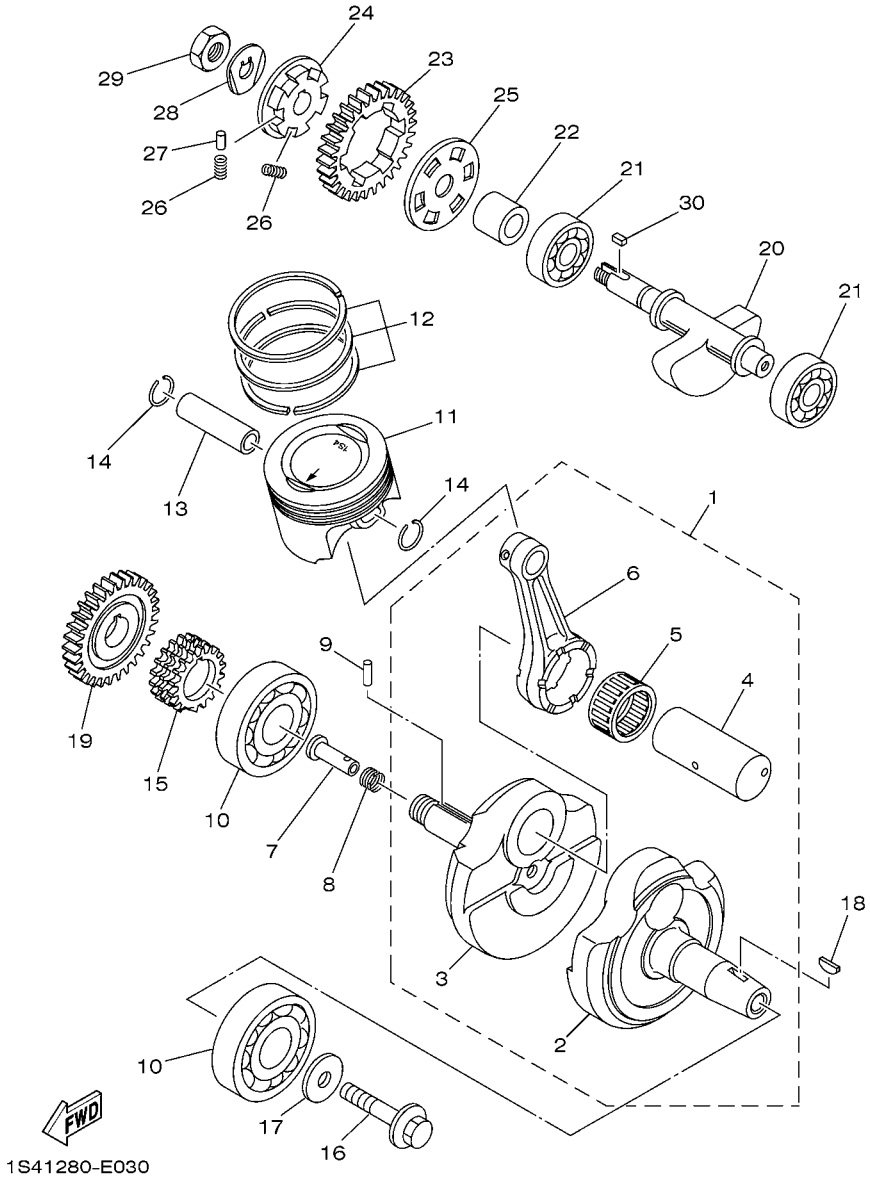

FIG. 3 VIRABREQUIM E PISTAO

REF. NO.	No. PEÇA	DESCRIÇÃO	4B42					OBSERVAÇÕES
28	90215–12272	ARRUELA TRAVA	1					
29	90170–12370	PORCA	1					
30	90282–05013	CHAVETA MEIA LUA	1					

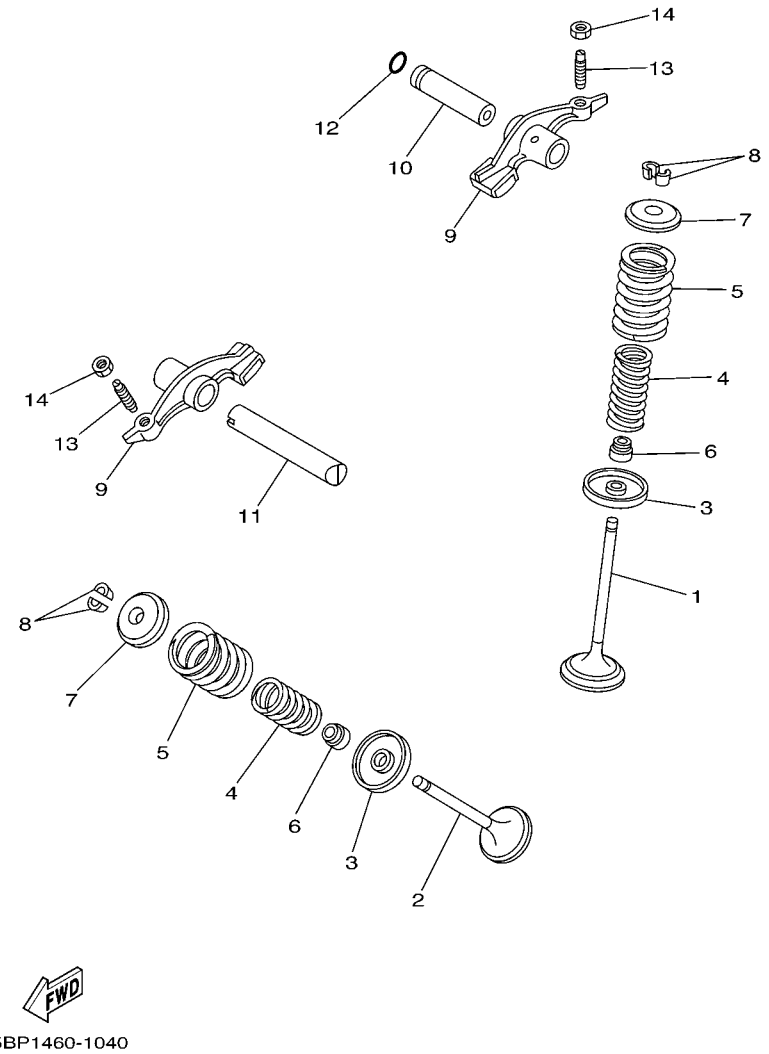

FIG. 4 VALVULA

REF. NO.	No. PEÇA	DESCRIÇÃO	4B42					OBSERVAÇÕES
1	1S4–E2111–00	VALVULA DE ADMISSAO	1					
2	1S4–E2121–00	VALVULA DE ESCAPE	1					
3	4G0–12116–01	ASSENTO INFERIOR DA MOLA	2					
4	11H–12113–00	MOLA DA VALVULA INTERNA	2					
5	11H–12114–00	MOLA EXTERNA DA VALVULA	2					
6	5H0–12119–00	RETENTOR DA HASTE DA VALVULA	2					
7	4G0–12117–00	ASSENTO SUPERIOR DA MOLA	2					
8	4G0–12118–00	TRAVA DA VALVULA	4					
9	36X–12151–00	BRACO DO BALANCIM DA VALVULA	2					
10	1S4–E2156–00	EIXO DO BALANCIM 2	1					
11	1S4–E2146–00	EIXO DO BALANCIM 1	1					
12	93210–09894	ANEL DE BORRACHA	1					
13	5XT–12159–00	PARAFUSO DE AJUSTE DA VALVULA	2					
14	90170–06128	PORCA	2					

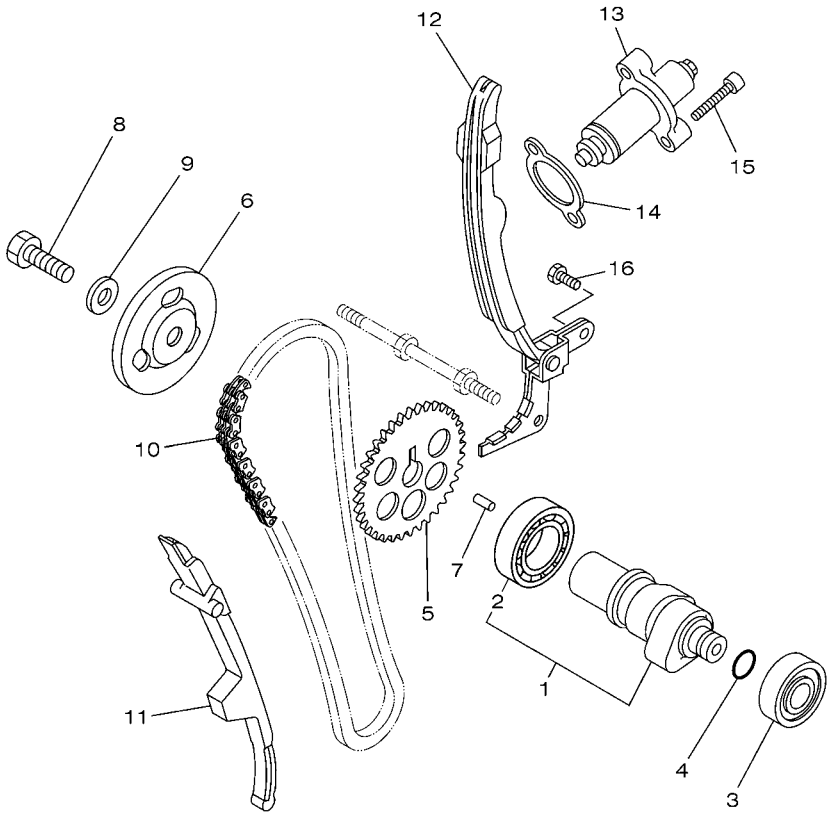

1S41280-E050

FIG. 5 CORRENTE DO EIXO DE COMANDO

REF. NO.	No. PEÇA	DESCRIÇÃO	4B42					OBSERVAÇÕES
1	1S4–E2170–10	EIXO DE COMANDO COMPLETO 1	1					
2	93306–005Y9	.ROLAMENTO	1					
3	93306–252Y4	ROLAMENTO	1					
4	93210–108B1	ANEL DE BORRACHA	1					
5	5XT–12176–00	COROA DA CORRENTE	1					
6	1S4–E1145–00	PLACA DE RESPIRO 2	1					
7	93604–10011	PINO GUIA	1					
8	90101–10852	PARAFUSO	1					
9	90201–108C6	ARRUELA PLANA	1					
10	94582–19104	CORRENTE	1					
11	1S4–E2231–00	GUIA LIMITADORA 1	1					
12	5XT–12241–00	GUIA LIMITADORA 2	1					
13	5XT–12210–00	TENSIONADOR DA CORRENTE	1					
14	1S4–E2213–00	GAXETA DA CAIXA DO TENSIONADOR	1					
15	91314–06025	PARAFUSO	2					
16	9701M–06014	PARAFUSO	2					

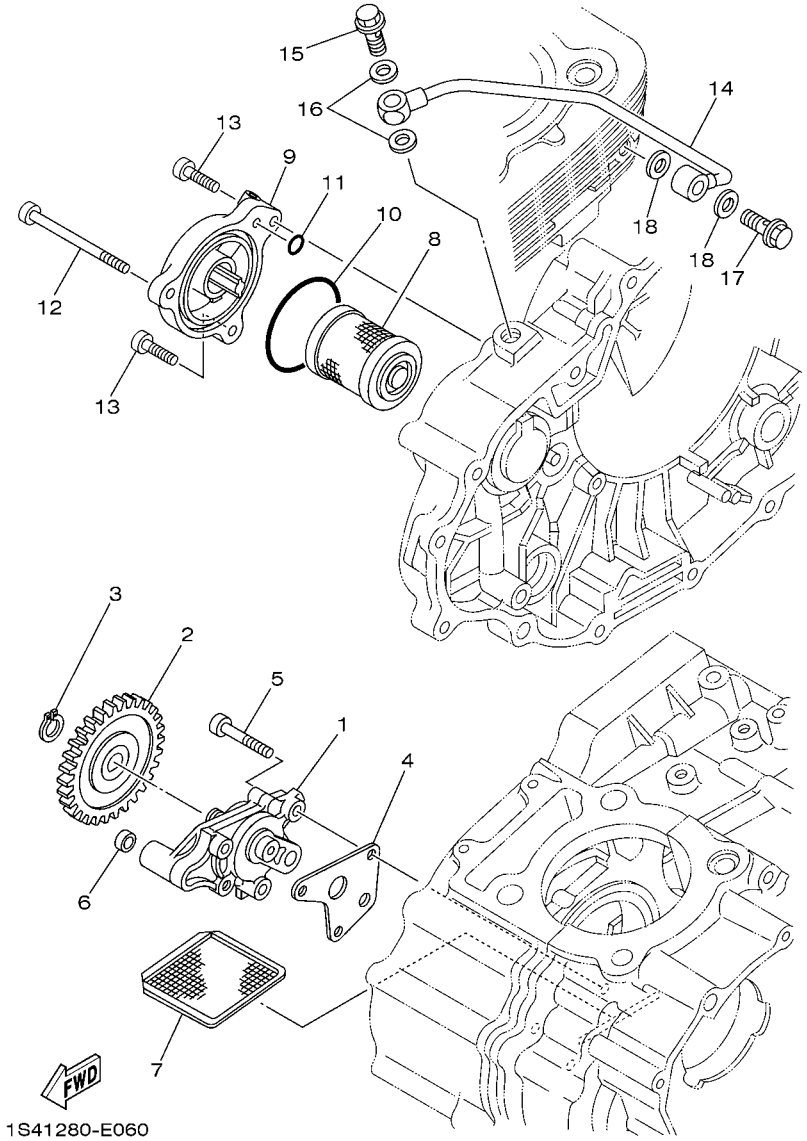

FIG. 6 BOMBA DE OLEO

REF. NO.	No. PEÇA	DESCRIÇÃO	4B42					OBSERVAÇÕES
1	1S4–E3300–10	BOMBA DE OLEO COMPLETA	1					
2	1S4–E3326–00	ENGRENAGEM MOTRIZ DA BOMBA 2	1					
3	99009–11400	ANEL TRAVA	1					
4	1S4–E3329–00	GAXETA DA TAMPA DA BOMBA	1					
5	92012–06035	PARAFUSO	3					
6	90430–06801	GAXETA	1					
7	5HH–E3411–00	FILTRADOR DE OLEO	1					
8	1S4–E3440–00	ELEMENTO DO FILTRO DE OLEO CJ	1					
9	1S4–E3447–00	TAMPA DO ELEMENTO DE OLEO	1					
10	93210–548A1	ANEL DE BORRACHA	1					
11	93210–07896	ANEL DE BORRACHA	1					
12	91314–06070	PARAFUSO	1					
13	91314–06020	PARAFUSO	2					
14	1S4–E3161–00	TUBO DE DELIBERACAO 1	1					
15	90401–10003	PARAFUSO DE UNIAO	1					
16	90430–10171	GAXETA	2					
17	90401–08007	PARAFUSO DE UNIAO	1					
18	90430–08119	GAXETA	2					

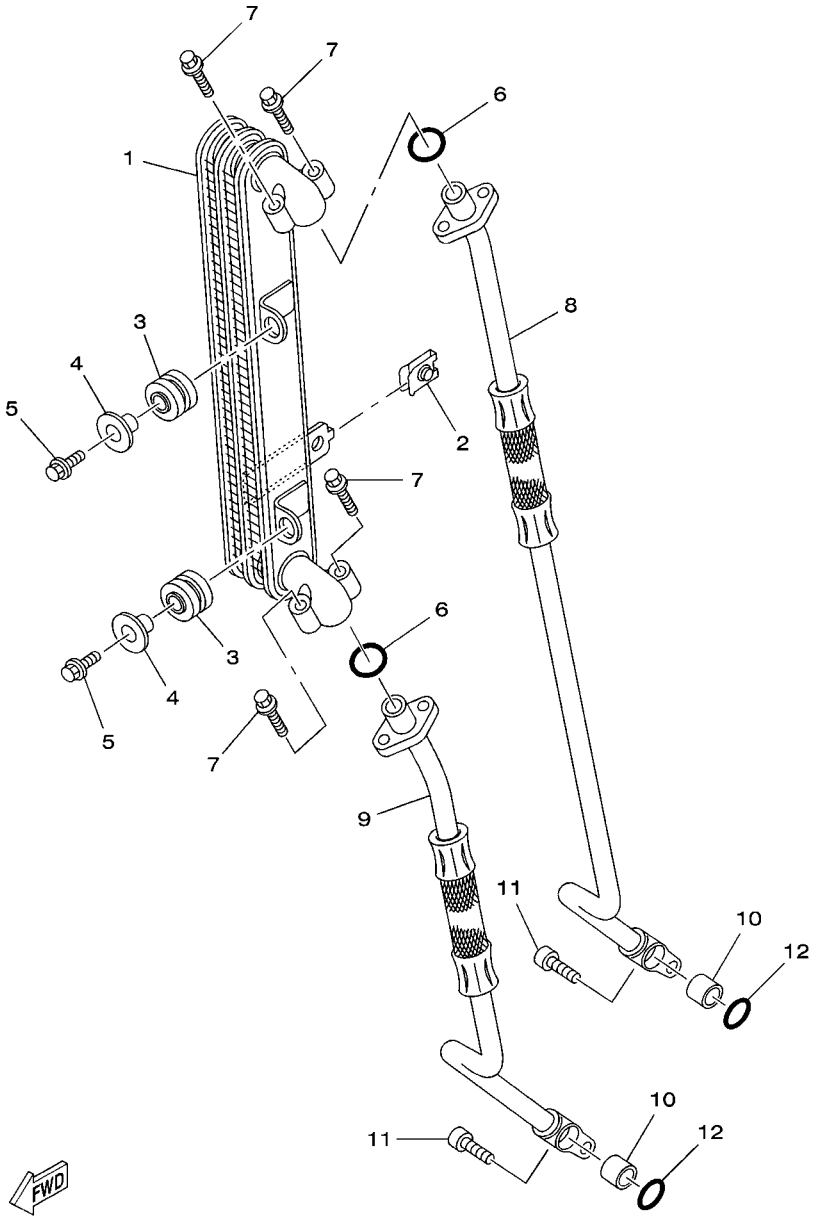

4B41280-F070

FIG. 7 COLETOR DE OLEO

REF. NO.	No. PEÇA	DESCRIÇÃO	4B42					OBSERVAÇÕES
1	4B4–E3470–00	RESFRIADOR DE OLEO COMPLETO	1					
2	5SL–12671–00	PORCA 1	1					
3	90480–16802	ILHO DE BORRACHA	2					
4	90387–06876	ESPACADOR	2					
5	95817–06025	PARAFUSO FLANGE	2					
6	93210–10096	ANEL DE BORRACHA	2					
7	95027–06020	PARAFUSO FLANGE	4					
8	4B4–E3464–00	MANGUEIRA DE OLEO 1	1					
9	4B4–E3465–00	MANGUEIRA DE OLEO 2	1					
10	99530–10114	PINO GUIA	2					
11	91314–06025	PARAFUSO	2					
12	93210–10810	ANEL DE BORRACHA	2					

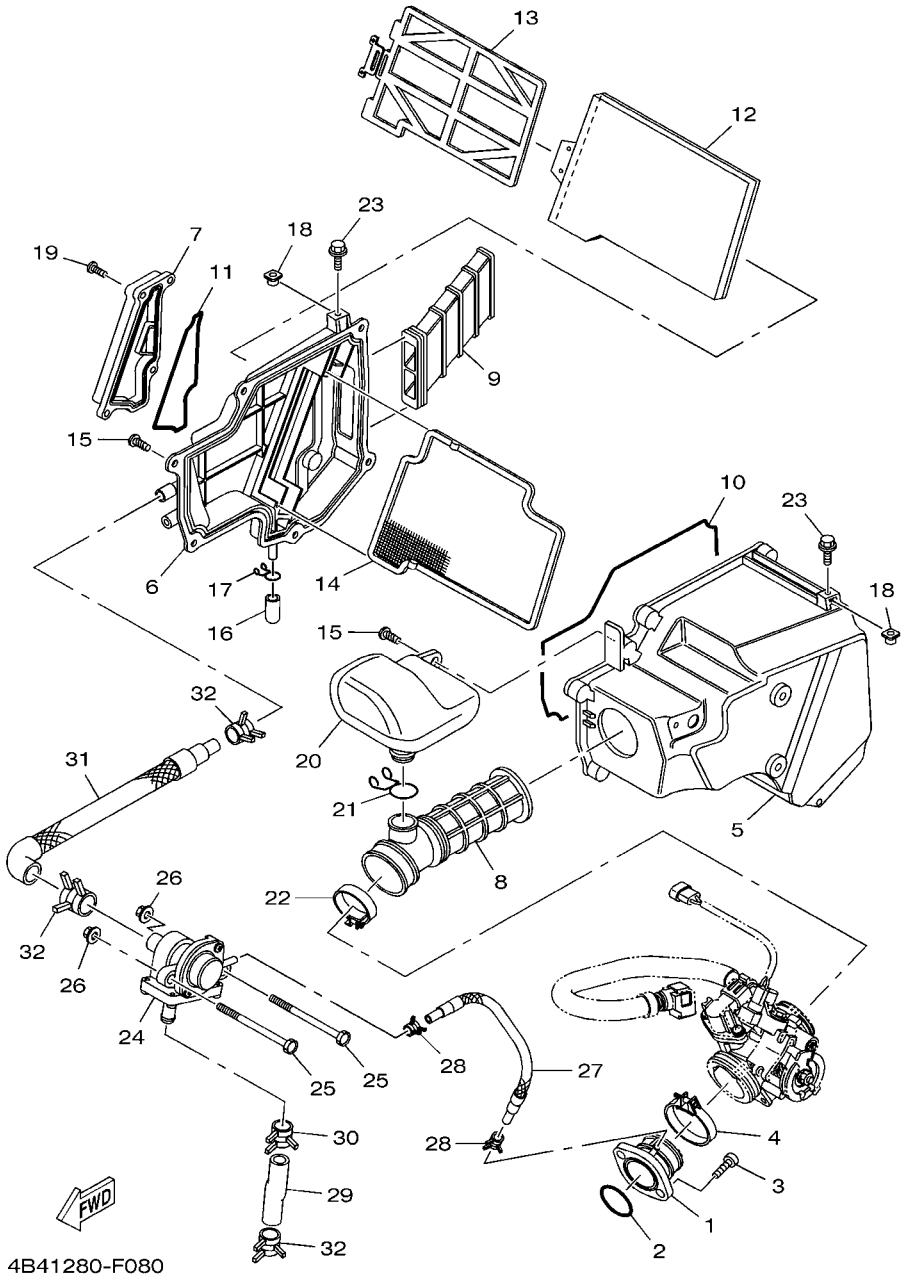

FIG. 8 ADMISSAO

REF. NO.	No. PEÇA	DESCRIÇÃO	4B42					OBSERVAÇÕES
1	1S4–E3585–00	TUBO MULTIPLO	1					
2	93210–39801	ANEL DE BORRACHA	1					
3	91317–06020	PARAFUSO	2					
4	90450–55001	BRACADEIRA DO TUBO	1					
5	1S4–E4411–00	CAIXA DO FILTRO DE AR 1	1					
6	1S4–E4412–01	TAMPA DA CAIXA DO FILTRO 1	1					
7	1S4–E4422–00	TAMPA DA CAIXA DO FILTRO 2	1					
8	4B4–E4453–00	JUNCAO DA CAIXA DO FILTRO 1	1					
9	1S4–E4437–00	DUTO	1					
10	1S4–14452–00	VEDACAO	1					
11	1S4–E4462–00	VEDACAO	1					
12	1S4–14451–00	ELEMENTO DO FILTRO DE AR	1					
13	1S4–E4458–00	GUIA	1					
14	1S4–E4472–00	PLACA DO ELEMENTO	1					
15	97707–50020	PARAFUSO	7					
16	4B4–E443E–00	TUBO DE DRENO	1					
17	90467–11106	PRESILHA	1					
18	1JK–14477–00	PLACA	2					
19	9890M–06016	PARAFUSO	4					
20	4B4–E3581–00	CAMARA DE AR	1					
21	90467–18196	PRESILHA	1					
22	5VG–13575–00	BRACADEIRA	1					
23	9580M–06014	PARAFUSO FLANGE	2					
24	4B4–E4803–00	SISTEMA DE INDUCAO DE AR	1					
25	97007–06090	PARAFUSO	2					
26	9570M–06500	PORCA FLANGE	2					
27	4B4–E3542–00	TUBO DE VACUO 1	1					

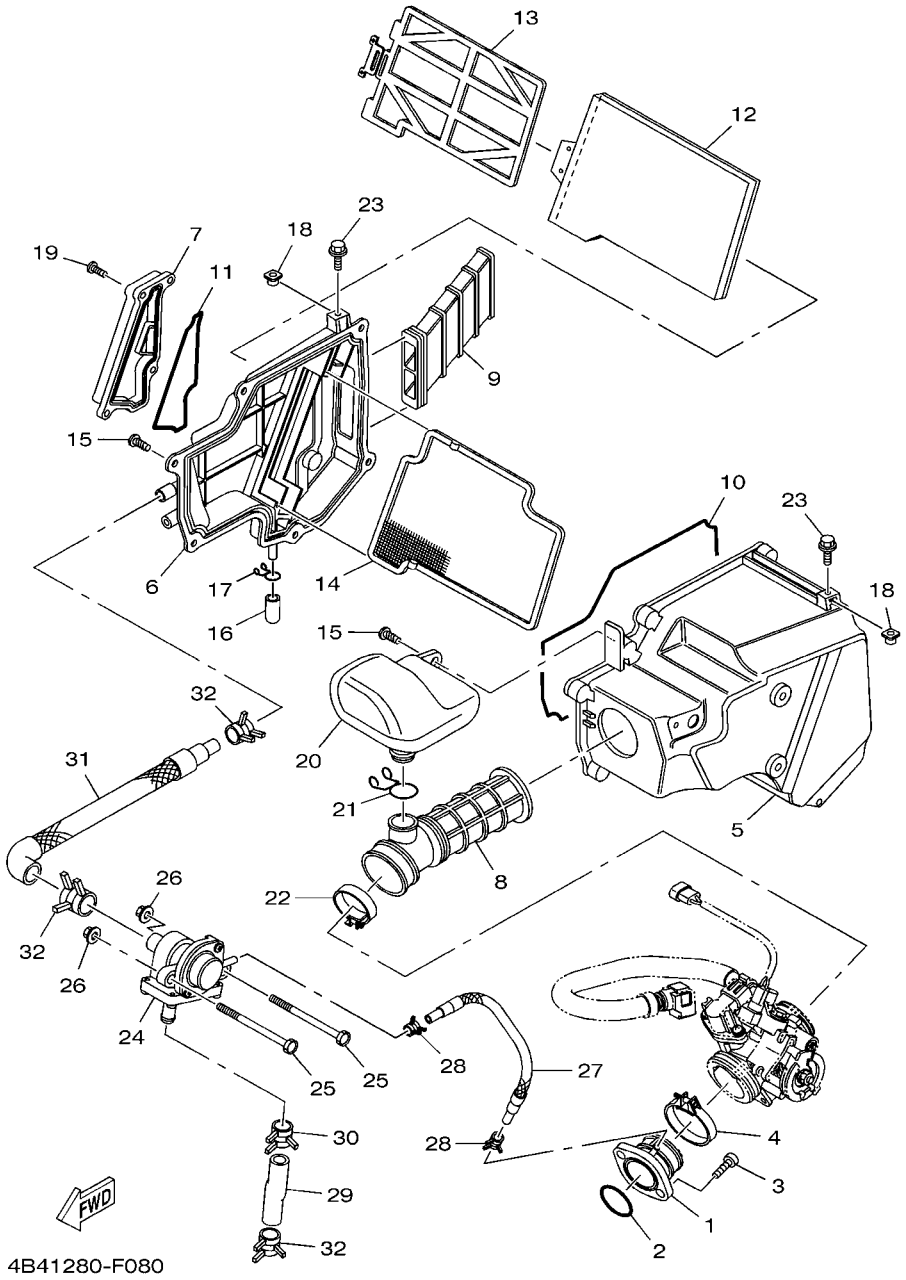

FIG. 8 ADMISSAO

REF. NO.	No. PEÇA	DESCRIÇÃO	4B42					OBSERVAÇÕES
28	90467–08092	PRESILHA	2					
29	4B4–14881–00	MANGUEIRA CURVADA	1					
30	90467–13062	PRESILHA	1					
31	4B4–E4882–00	TUBO 2	1					
32	90467–15054	PRESILHA	3					

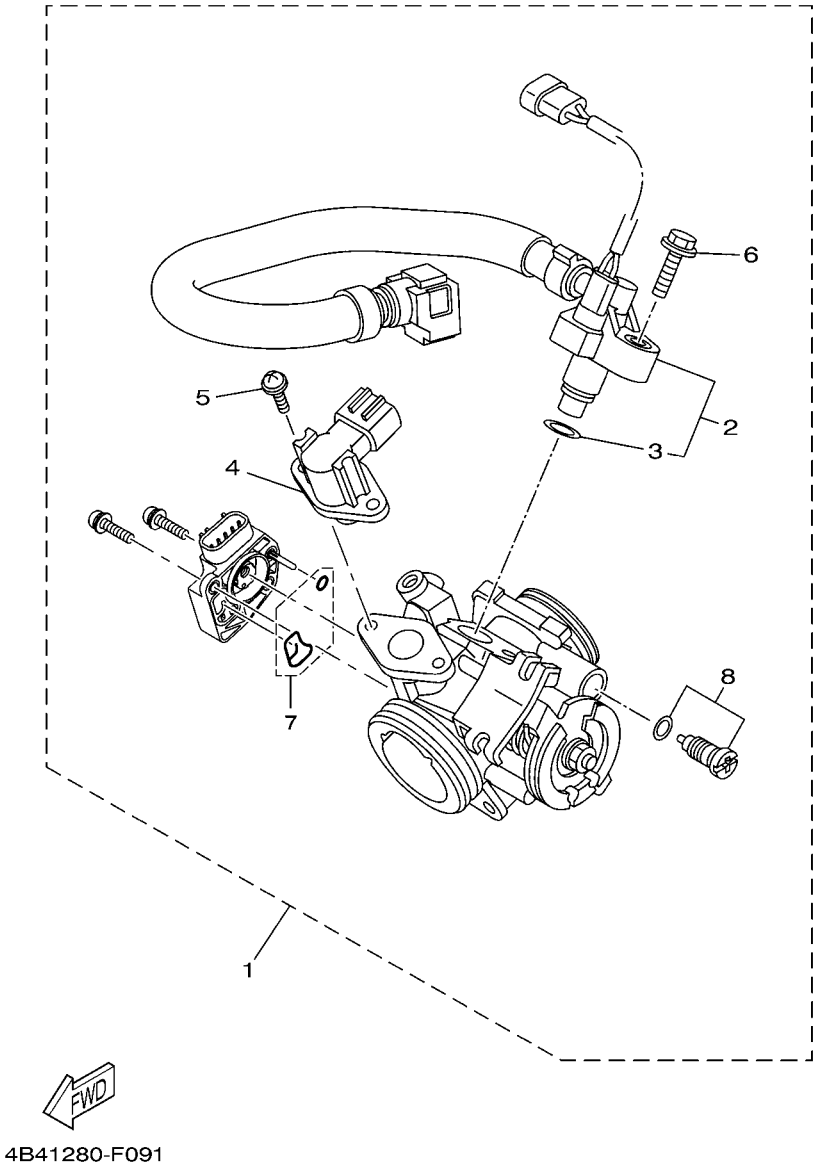

FIG. 9 ADMISSAO 2

REF. NO.	No. PEÇA	DESCRIÇÃO	4B42					OBSERVAÇÕES
1	4B4–13750–01	CONJ. DE VALVULA DE ACELERACAO	1					
2	4B4–13930–00	.TUBO DE ENTRADA COMPLETO	1					
3	5CA–14147–00	..ANEL DE BORRACHA	1					
4	2S5–1410H–00	.VALVULA SOLENOIDE	1					
5	1S4–14216–00	.PARAFUSO	2					
6	95827–06020	.PARAFUSO FLANGE	1					
7	1S4–14563–09	.JOGO DE ANEL DE BORRACHA	1					PE6-MC-090010
8	1S4–14104–00	.JOGO DO PARAFUSO DO AR	1					

PARTS NEWS

YAMAHA MOTOR DO BRASIL LTDA
Rodovia Presidente Dutra Km 214
Administração de Peças & Acessórios

Notícia No. PE6-MC-090010 (1/1)

Data: 26, Março, 2010

Elaboração: Francisco M.

Cause ☐ **Revisão de Peça** ☐ **Correção** ☑ **Venda Unitária de Peça** ☐ **Outros**

Modelo	**XTZ250 - XTZ250X**
OBJETIVO	INFORMAR DESMEMBRAMENTO DE PEÇAS
CATÁLOGO No.	Veja abaixo a lista com os Prefixos do Modelo e os Códigos dos Catálogos

Por favor, faça as devidas correções em seu Catálogo de Peças.

1. LISTA DE CÓDIGOS

ADMISSÃO

Fig.No.	Ref.No.	No. PEÇA ANTIGA	No. PEÇA NOVA	NOME DA PEÇA	Qtde	OBSERVAÇÕES
9	7	————	**1S4-14563-09**	**.JOGO DE ANÉIS DE BORRACHA**	**1**	**PEÇA DESMEMBRADA**
	7	1S4-14104-00	←	.JOGO DO PARAFUSO DO AR	1	**Alteração da Ref.No. 7 → 8**

*; Esta mudança será aplicada a partir do início da produção.

2. ILUSTRAÇÃO **(ADMISSÃO)**

ANTIGA

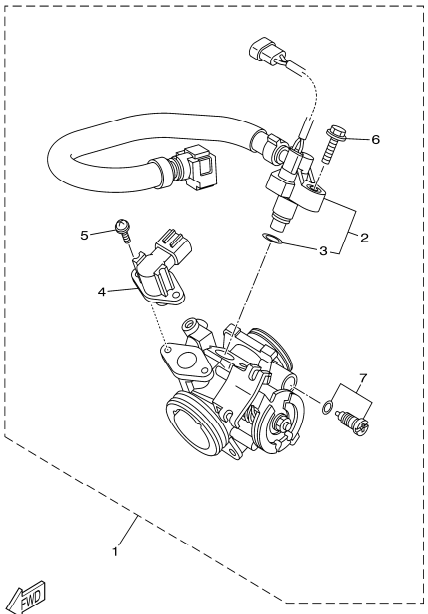

4B41280-F090

NOVA

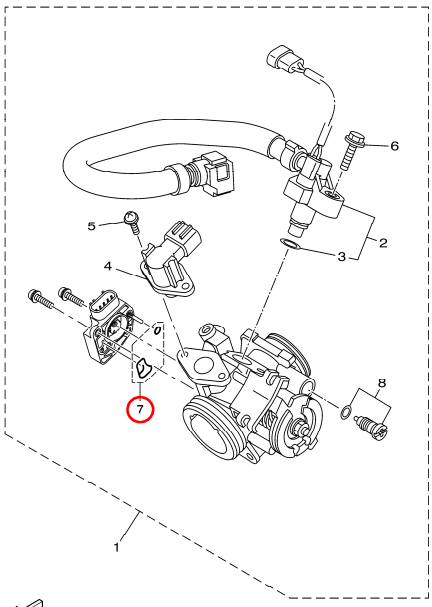

4B41280-F091

3. Lista com o Prefixo do Modelo e Código do Catálogo de Peças.

É aplicavel para MODELO, CÓDIGO DO MODELO e CÓDIGO DO CATÁLOGO, conforme segue:

Nome do Modelo	Código do Modelo	Ano	Catálogo No.	Figura No.
XTZ250 - XTZ250X	4B41	2007	1F4B4-280P1	9
	4B42	2008	1G4B4-280P1	
	4B43	2009	1H4B4-280P1	
	4D81	2008	1G4D8-280P1	
	4D82	2009	1H4B8-280P1	

Muito obrigado por sua cooperação.

Peças Verificação	Serviços Verificação	Peças Arquivo

YAMAHA MOTOR DO BRASIL LTDA
Rodovia Presidente Dutra Km 214
Administração de Peças & Acessórios

YAMAHA GENUINE Parts & Accessories

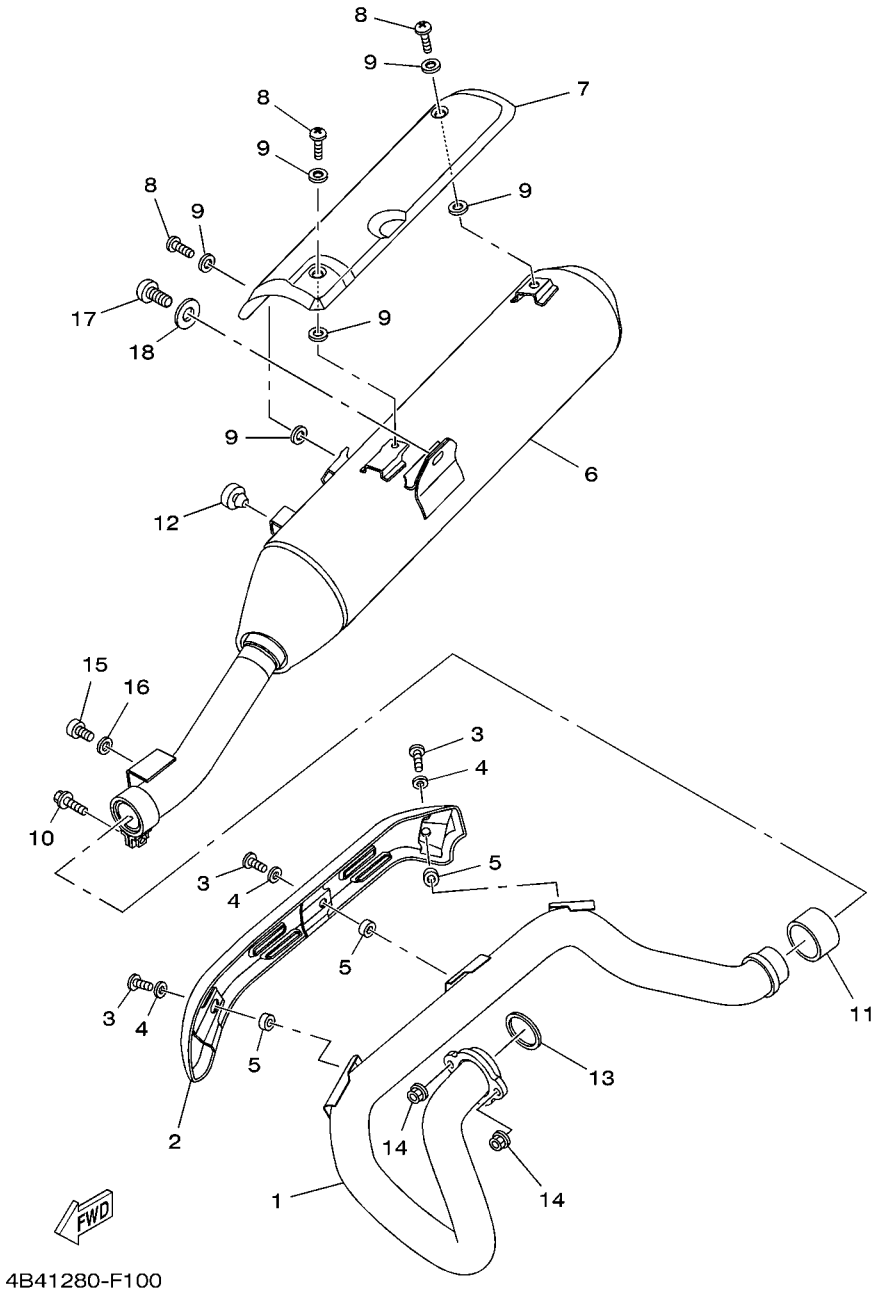

FIG. 10 ESCAPAMENTO

REF. NO.	No. PEÇA	DESCRIÇÃO	4B42					OBSERVAÇÕES
1	4B4–E4611–00	TUBO DE ESCAPE 1	1					
2	4B4–E4628–00	PROTETOR DO TUBO DE ESCAPE	1					
3	98980–06012	PARAFUSO	3					
4	90201–05017	ARRUELA PLANA	3					
5	90201–05016	ARRUELA PLANA	3					
6	4B4–E4711–00	SILENCIADOR 1	1					
7	4B4–E4718–00	PROTETOR DO SILENCIADOR 1	1					
8	98980–06012	PARAFUSO	3					
9	90201–05017	ARRUELA PLANA	6					
10	9502M–08040	PARAFUSO FLANGE	1					
11	4EL–14714–00	GAXETA DO SILENCIADOR	1					
12	2TY–F4181–00	AMORTIZADOR DE LOCALIZACAO 1	1					
13	3GD–14613–00	GAXETA DO TUBO DE ESCAPE	1					
14	95704–08500	PORCA FLANGE	2					
15	91317–08016	PARAFUSO	1					
16	90201–08326	ARRUELA PLANA	1					
17	92017–10016	PARAFUSO	1					
18	90201–101J1	ARRUELA PLANA	1					

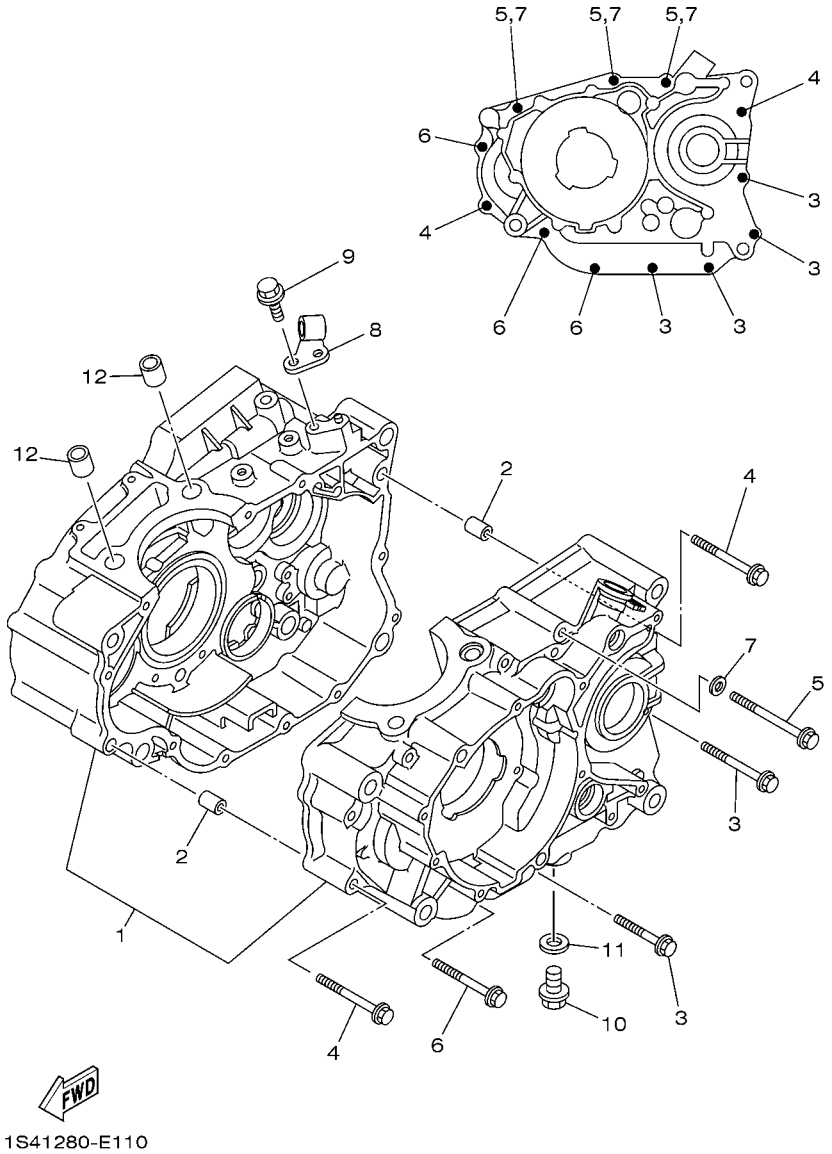

FIG. 11 CARCACA DO MOTOR

REF. NO.	No. PEÇA	DESCRIÇÃO	4B42					OBSERVAÇÕES
1	1S4–E5150–01	CARCACA DO MOTOR COMPLETA	1					
2	99530–10114	PINO GUIA	2					
3	95024–06045	PARAFUSO FLANGE	4					
4	95024–06060	PARAFUSO FLANGE	2					
5	95024–06070	PARAFUSO FLANGE	3					
6	95024–06055	PARAFUSO FLANGE	3					
7	90430–06817	GAXETA	3					
8	1S4–E5441–00	FIXADOR DO CABO DA EMBREAGEM	1					
9	95812–06016	PARAFUSO FLANGE	1					
10	90340–12806	TAMPAO DO DRENO	1					
11	90430–12213	GAXETA	1					
12	99530–14016	PINO GUIA	2					

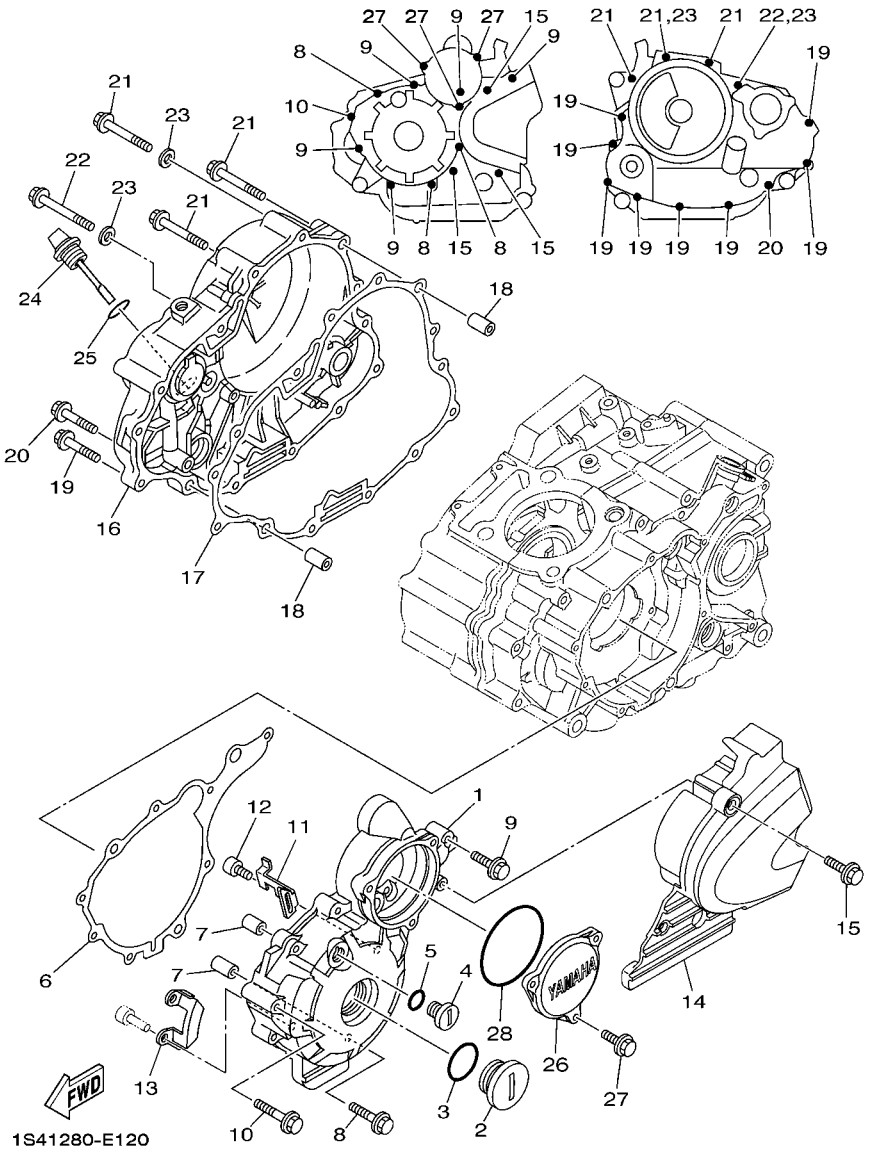

FIG. 12 TAMPA DA CARCACA 1

REF. NO.	No. PEÇA	DESCRIÇÃO	4B42					OBSERVAÇÕES
1	1S4–E5411–01–35	TAMPA DA CARCACA 1	1					SL PARA DPBSE,Y..
2	90340–32W03	TAMPAO DO DRENO	1					
3	93210–32800	ANEL DE BORRACHA	1					
4	90340–14W02	TAMPAO DO DRENO	1					
5	93210–14800	ANEL DE BORRACHA	1					
6	1S4–E5451–00	GAXETA DA TAMPA DA CARCACA 1	1					
7	99530–10114	PINO GUIA	2					
8	95024–06040	PARAFUSO FLANGE	3					
9	95024–06030	PARAFUSO FLANGE	5					
10	95024–06050	PARAFUSO FLANGE	1					
11	90465–20801	BRACADEIRA	1					
12	9131M–05012	PARAFUSO	1					
13	1S4–E5113–00	PLACA	1					
14	1S4–E5418–00–35	TAMPA DA CAIXA DA CORRENTE	1					SL PARA DPBSE,Y..
15	95024–06016	PARAFUSO FLANGE	3					
16	1S4–E5421–00–35	TAMPA DA CARCACA 2	1					SL PARA DPBSE,Y..
17	1S4–E5461–00	GAXETA DA TAMPA DA CARCACA 2	1					
18	99530–10114	PINO GUIA	2					
19	95024–06025	PARAFUSO FLANGE	8					
20	95024–06035	PARAFUSO FLANGE	1					
21	95024–06050	PARAFUSO FLANGE	3					
22	95024–06055	PARAFUSO FLANGE	1					
23	90430–06817	GAXETA	2					
24	5HH–E5362–00	TAMPAO DO NIVEL DE OLEO	1					
25	93210–19800	ANEL DE BORRACHA	1					
26	1S4–E5415–00	TAMPA DO GERADOR	1					
27	95024–06016	PARAFUSO FLANGE	3					

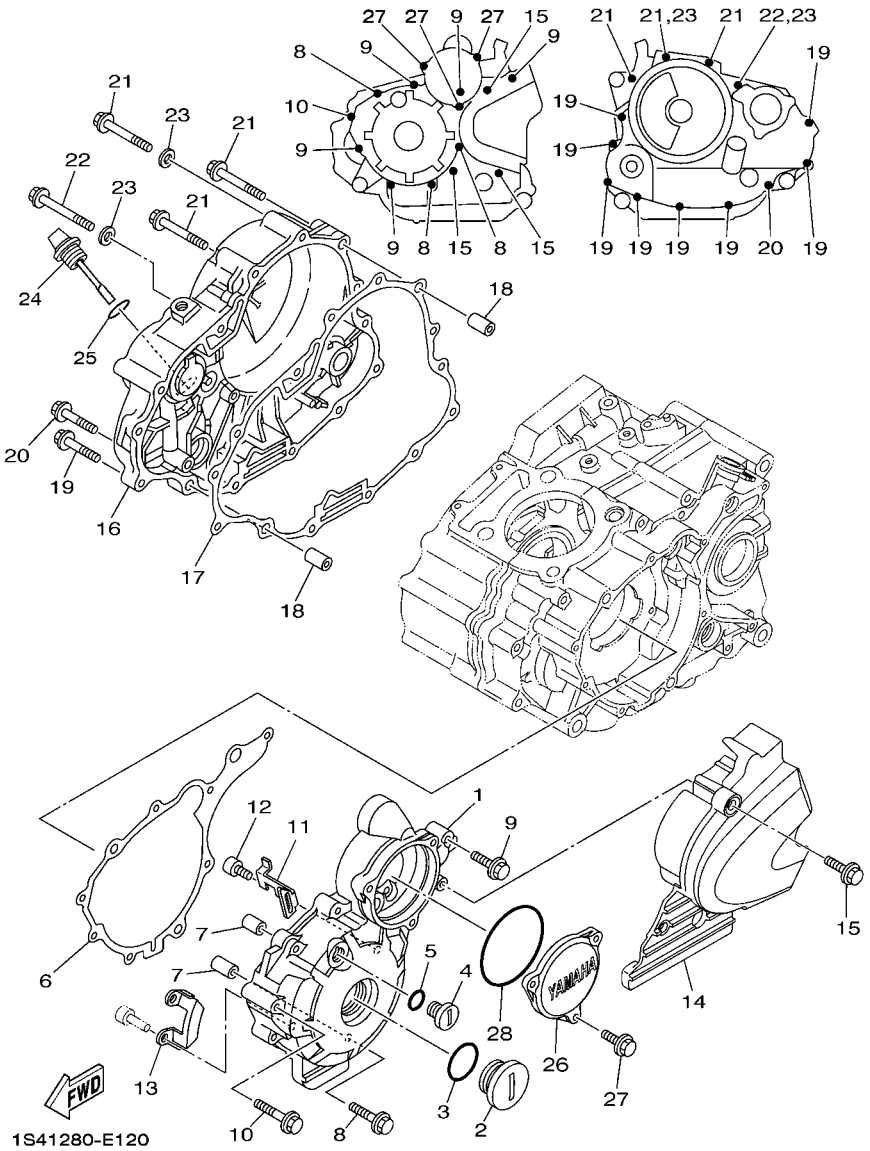

FIG. 12 TAMPA DA CARCACA 1

REF. NO.	No. PEÇA	DESCRIÇÃO	4B42					OBSERVAÇÕES
28	93210–74800	ANEL DE BORRACHA	1					

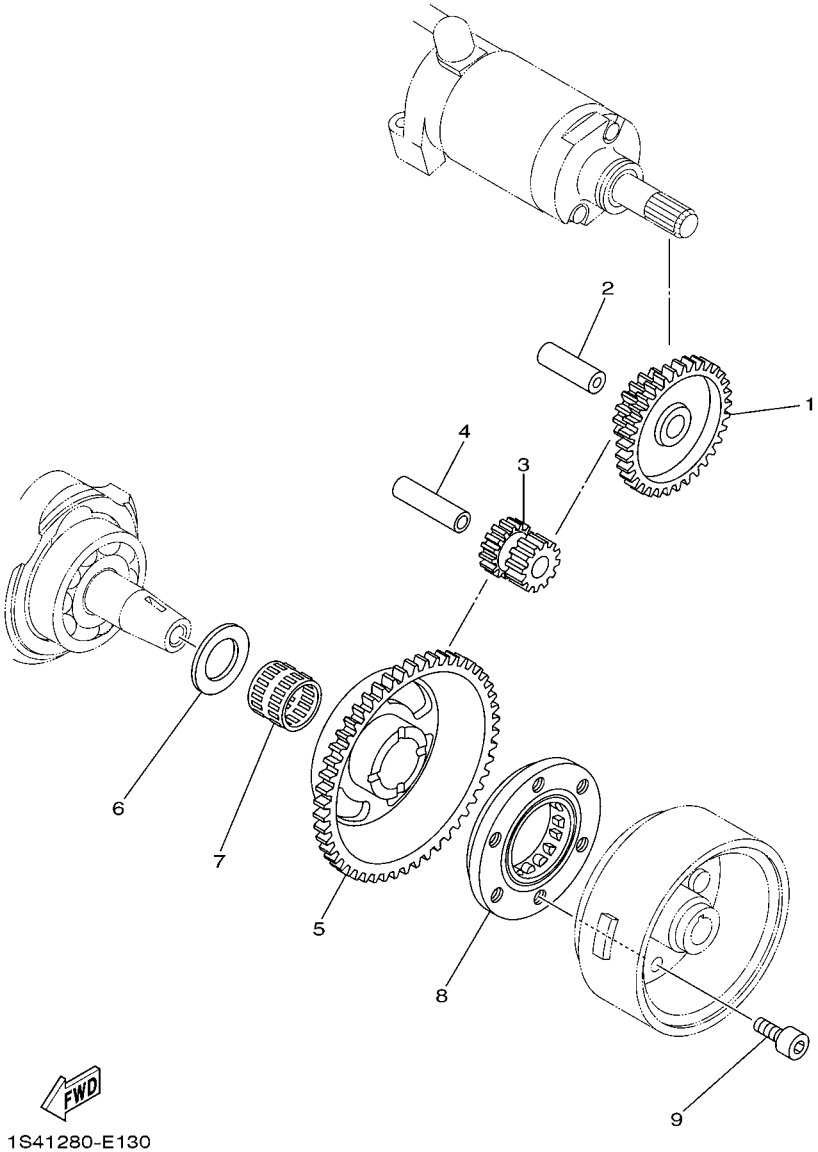

FIG. 13 EMBREAGEM DA PARTIDA

REF. NO.	No. PEÇA	DESCRIÇÃO	4B42					OBSERVAÇÕES
1	1S4–15512–00	ENGRENAGEM LOUCA 1	1					
2	1S4–E5521–00	EIXO 1	1					
3	1S4–15517–00	ENGRENAGEM LOUCA 2	1					
4	1S4–E5522–00	EIXO 2	1					
5	1S4–15515–00	ENGRENAGEM 3	1					
6	90201–25291	ARRUELA PLANA	1					
7	93310–225N0	ROLAMENTO	1					
8	5BP–15590–00	PARTIDA SENTIDO UNICO COMP.	1					
9	9131M–08016	PARAFUSO	3					

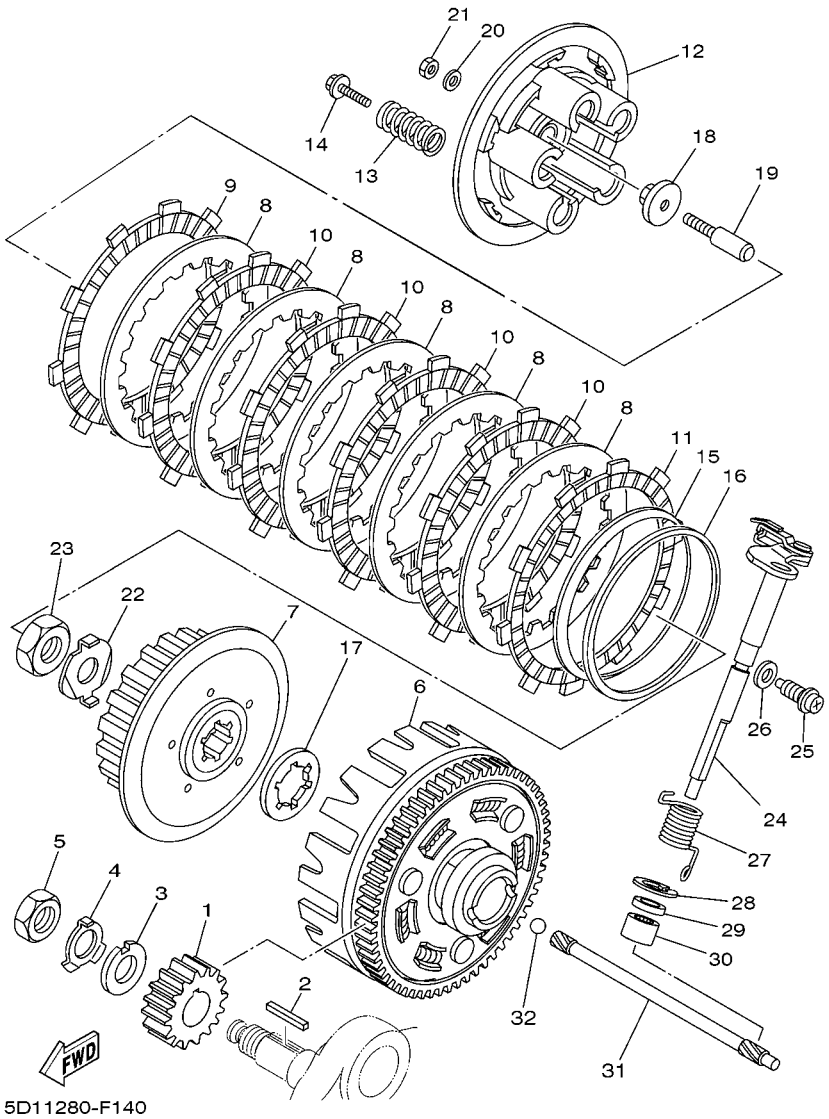

FIG. 14 EMBREAGEM

REF. NO.	No. PEÇA	DESCRIÇÃO	4B42					OBSERVAÇÕES
1	5XT–16111–00	ENGRENAGEM MOTORA PRIMARIA 24D	1					
2	90282–05077	CHAVETA MEIA LUA	1					
3	90214–16063	ARRUELA TRAVA	1					
4	90215–16293	ARRUELA TRAVA	1					
5	90170–16425	PORCA	1					
6	1S4–E6150–00	ENGRENAGEM MOVIDA COMPLETA	1					
7	1S4–E6371–00	CUBO DE EMBREAGEM	1					
8	1S4–E6324–00	PLACA DE EMBREAGEM 1	5					
9	1S4–E6321–00	PLACA DE FRICCAO	1					
10	1S4–E6331–00	PLACA DE FRICCAO 2	4					
11	1S4–E6307–00	PLACA DE FRICCAO 3	1					
12	1S4–E6351–00	PLACA DE PRESSAO 1	1					
13	1S4–E6333–00	MOLA DA EMBREAGEM	4					
14	1S4–E6337–00	PARAFUSO DE FIXACAO DA MOLA	4					
15	1S4–E6383–00	MOLA DO CUBO DE EMBREAGEM	1					
16	1S4–E6384–00	PLACA DE ASSENTO	1					
17	1S4–E6154–00	PLACA DE ENCOSTO 1	1					
18	1S4–E6358–00	PLACA DE IMPULSORA	1					
19	1S4–E6356–00	HASTE IMPULSORA 1	1					
20	1S4–E6628–00	ARRUELA	1					
21	1S4–E6377–00	PORCA TRAVA DA EMBREAGEM	1					
22	90215–16800	ARRUELA TRAVA	1					
23	90170–16326	PORCA	1					
24	4B4–E6380–00	ALAVANCA IMPULSORA CONJ	1					
25	90109–08072	PARAFUSO	1					
26	90430–08119	GAXETA	1					
27	90508–203B3	MOLA DE TORCAO	1					

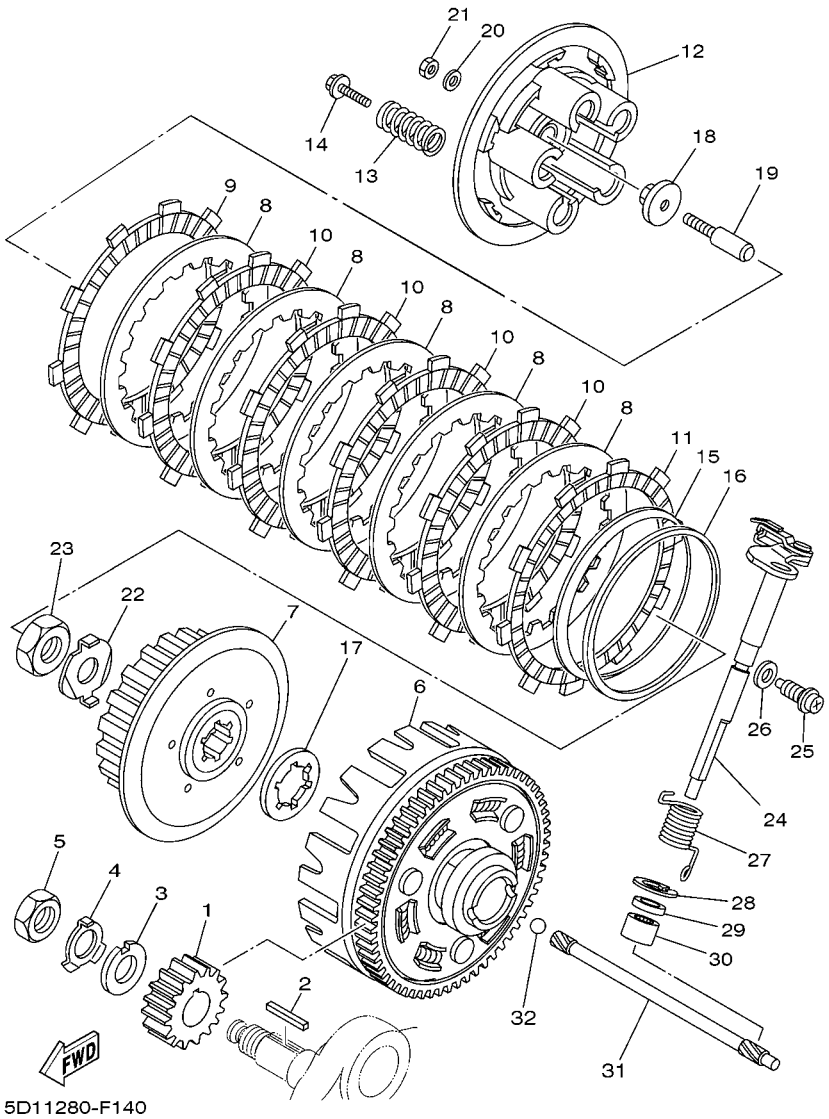

FIG. 14 EMBREAGEM

REF. NO.	No. PEÇA	DESCRIÇÃO	4B42					OBSERVAÇÕES
28	99009–20500	ANEL TRAVA	1					
29	93102–12224	RETENTOR DE OLEO	1					
30	93315–11206	ROLAMENTO CILINDRICO	1					
31	1S4–E6357–00	HASTE IMPULSORA 2	1					
32	93511–32017	ESFERA	1					

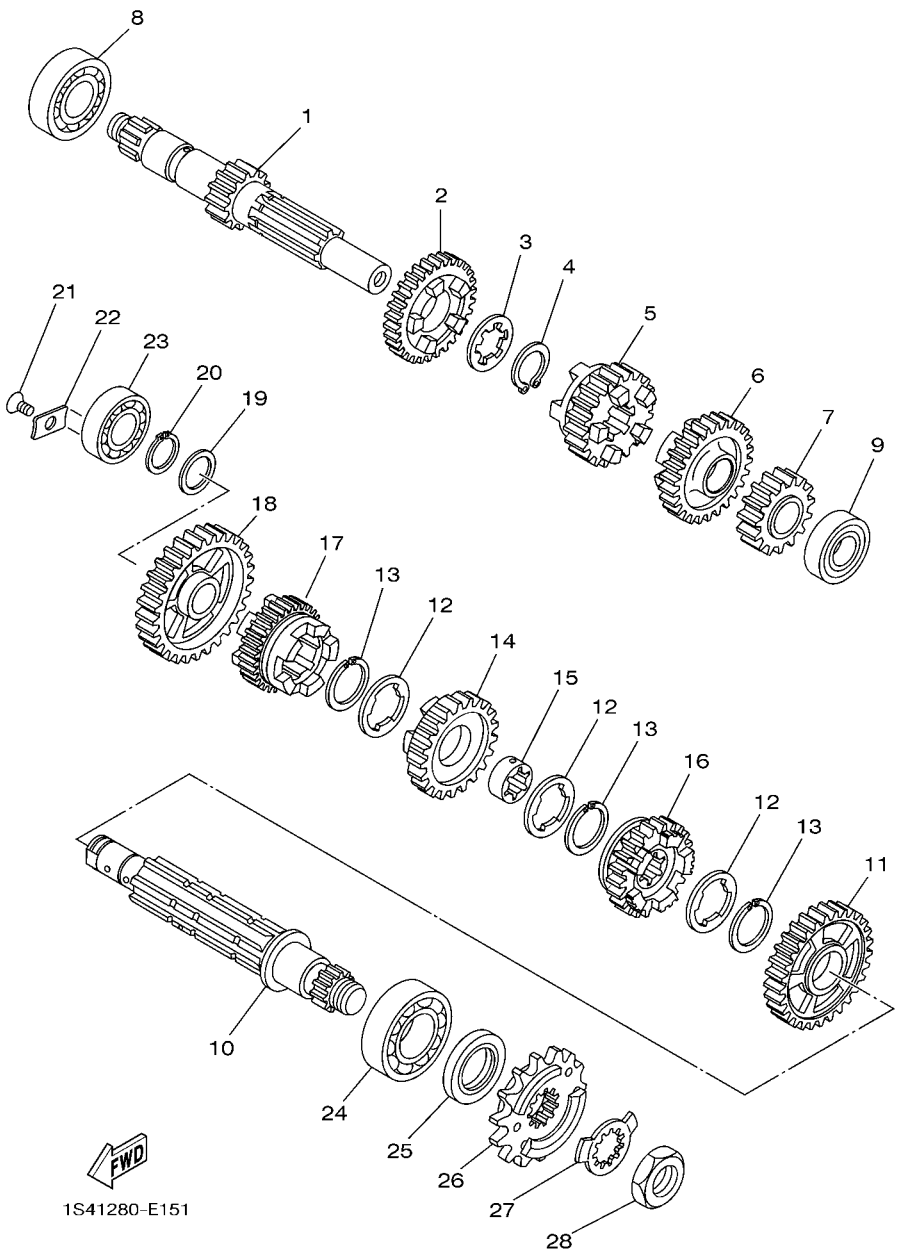

FIG. 15 TRANSMISSAO

REF. NO.	No. PEÇA	DESCRIÇÃO	4B42					OBSERVAÇÕES
1	1S4–E7411–00	EIXO PRINCIPAL (14D)	1					
2	1S4–17141–00	ENGRENAGEM MOTORA DA 4A (25D)	1					
3	90209–18208	ARRUELA	1					
4	93410–22039	ANEL TRAVA	1					
5	1S4–17131–00	ENGRENAGEM MOTORA DA 3A (22D)	1					
6	1S4–17151–00	ENGRENAGEM MOTORA DA 5A (27D)	1					
7	1S4–E7121–00	ENGRENAGEM MOTORA DA 2A (19D)	1					
8	93306–272Y4	ROLAMENTO	1					
9	93306–003YE	ROLAMENTO	1					
10	1S4–E7402–00	EIXO SECUNDARIO	1					
11	1S4–E7221–00	ENGRENAGEM MOVIDA DA 2A (32D)	1					
12	90209–22191	ARRUELA	3					
13	93440–25084	ANEL TRAVA	3					
14	1S4–17231–00	ENGRENAGEM MOVIDA DA 3A (28D)	1					
15	90387–22800	ESPACADOR	1					
16	1S4–17251–00	ENGRENAGEM MOTORA DA 5A (23D)	1					
17	1S4–17241–00	ENGRENAGEM MOVIDA DA 4A (26D)	1					
18	1S4–E7211–00	ENGRENAGEM MOVIDA DA 1A (36D)	1					
19	90201–177G4	ARRUELA PLANA	1					
20	93410–17037	ANEL TRAVA	1					
21	9870M–06012	PARAFUSO CABECA PLANA	1					
22	1S4–E7558–00	PLACA DO ROLAMENTO	1					
23	93306–203XD	ROLAMENTO	1					
24	93306–205XD	ROLAMENTO	1					
25	93102–25226	RETENTOR DE OLEO	1					
26	5XT–17460–00	PINHAO DE TRANSMISSAO (15D)	1					
27	90215–23265	ARRUELA TRAVA	1					

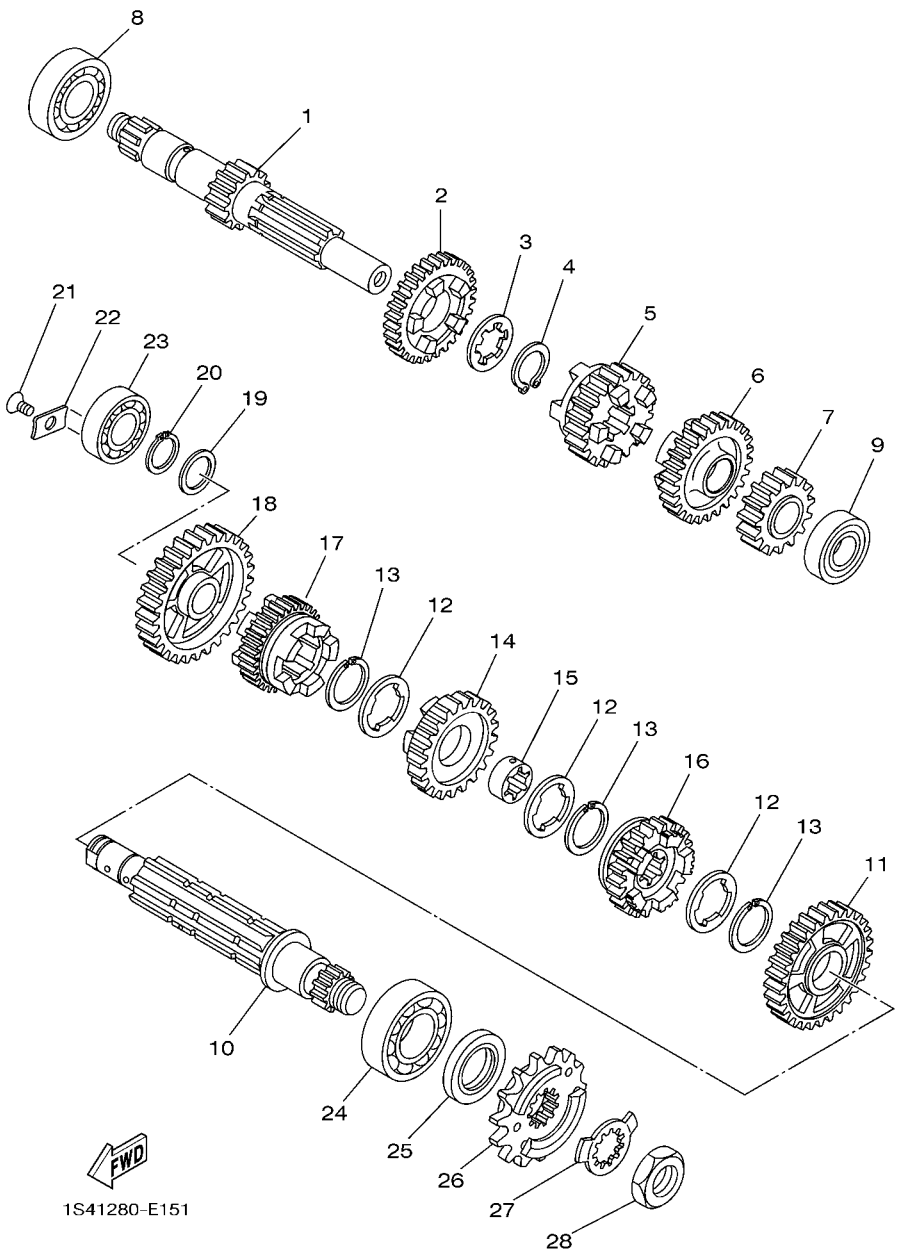

FIG. 15 TRANSMISSAO

REF. NO.	No. PEÇA	DESCRIÇÃO	4B42					OBSERVAÇÕES
28	90179–18552	PORCA DE REGULAGEM	1					

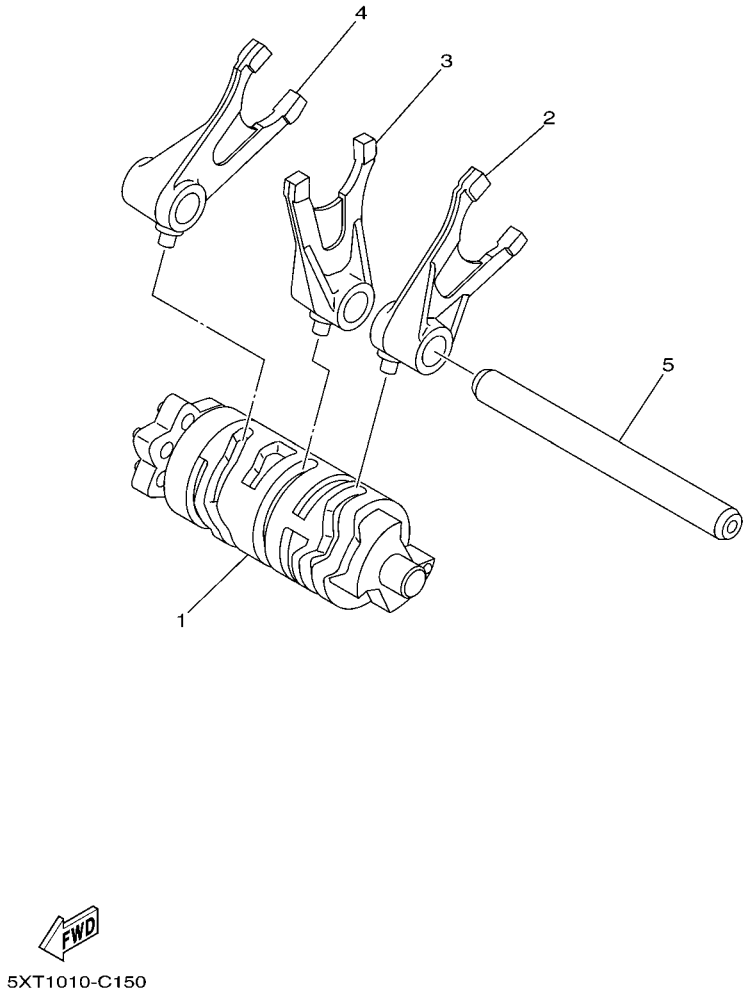

FIG. 16 EIXO TRAMBULADOR

REF. NO.	No. PEÇA	DESCRIÇÃO	4B42					OBSERVAÇÕES
1	1S4–18540–00	CAME DE MUDANCA COMPLETO	1					
2	1S4–E8511–00	GARFO DE MUDANCA 1	1					
3	1S4–E8512–01	GARFO DE MUDANCA 2	1					
4	1S4–E8513–00	GARFO DE MUDANCA 3	1					
5	5BP–18531–00	BARRA GUIA DO GARFO 1	1					

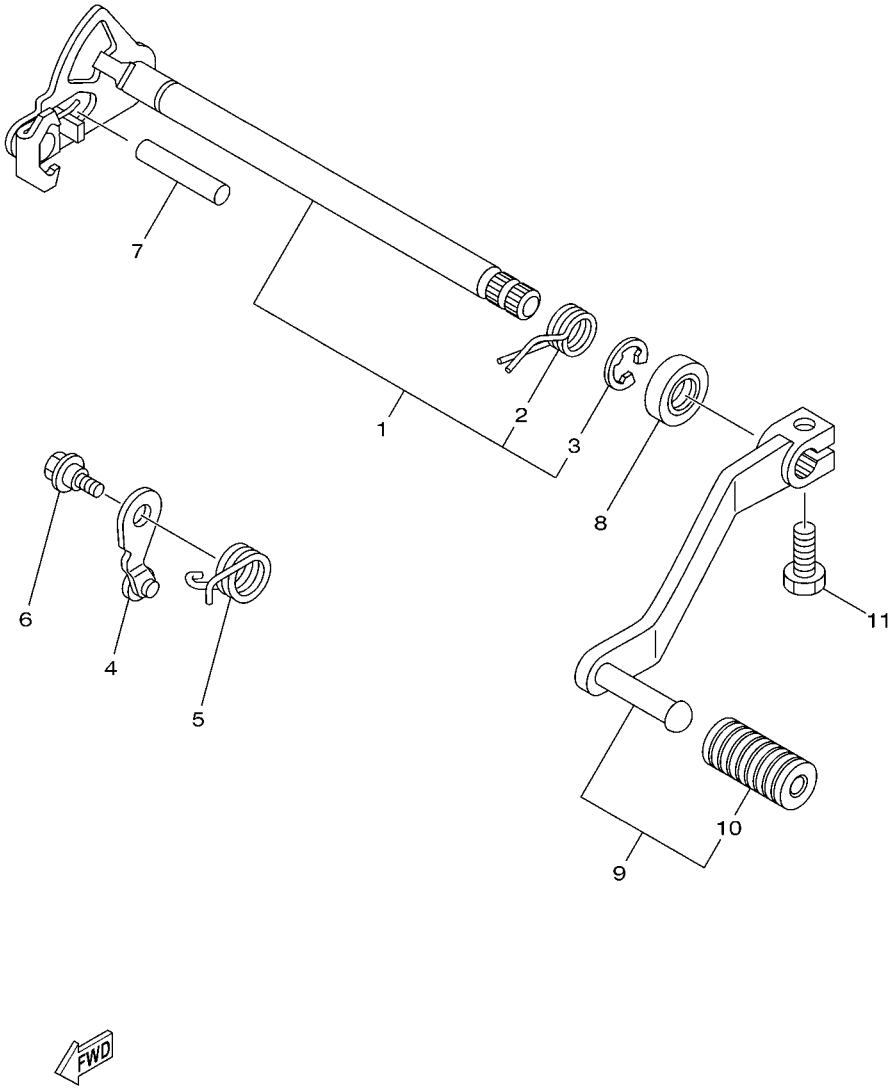

4B41280-F170

FIG. 17 EIXO DE MUDANCA

REF. NO.	No. PEÇA	DESCRIÇÃO	4B42					OBSERVAÇÕES
1	1S4–E8101–00	EIXO DE MUDANCA CONJ.	1					
2	90508–323B2	.MOLA DE TORCAO	1					
3	99001–12600	.ANEL TRAVA	1					
4	1S4–E8140–00	ALAVANCA LIMITADORA CONJ.	1					
5	90508–26020	MOLA DE TORCAO	1					
6	90109–06190	PARAFUSO	1					
7	93608–43228	PINO GUIA	1					
8	93102–14209	RETENTOR DE OLEO	1					
9	4B4–E8110–00	PEDAL DE CAMBIO CONJ.	1					
10	5HH–E8113–00	.CAPA DO PEDAL	1					
11	9702M–06020	PARAFUSO	1					

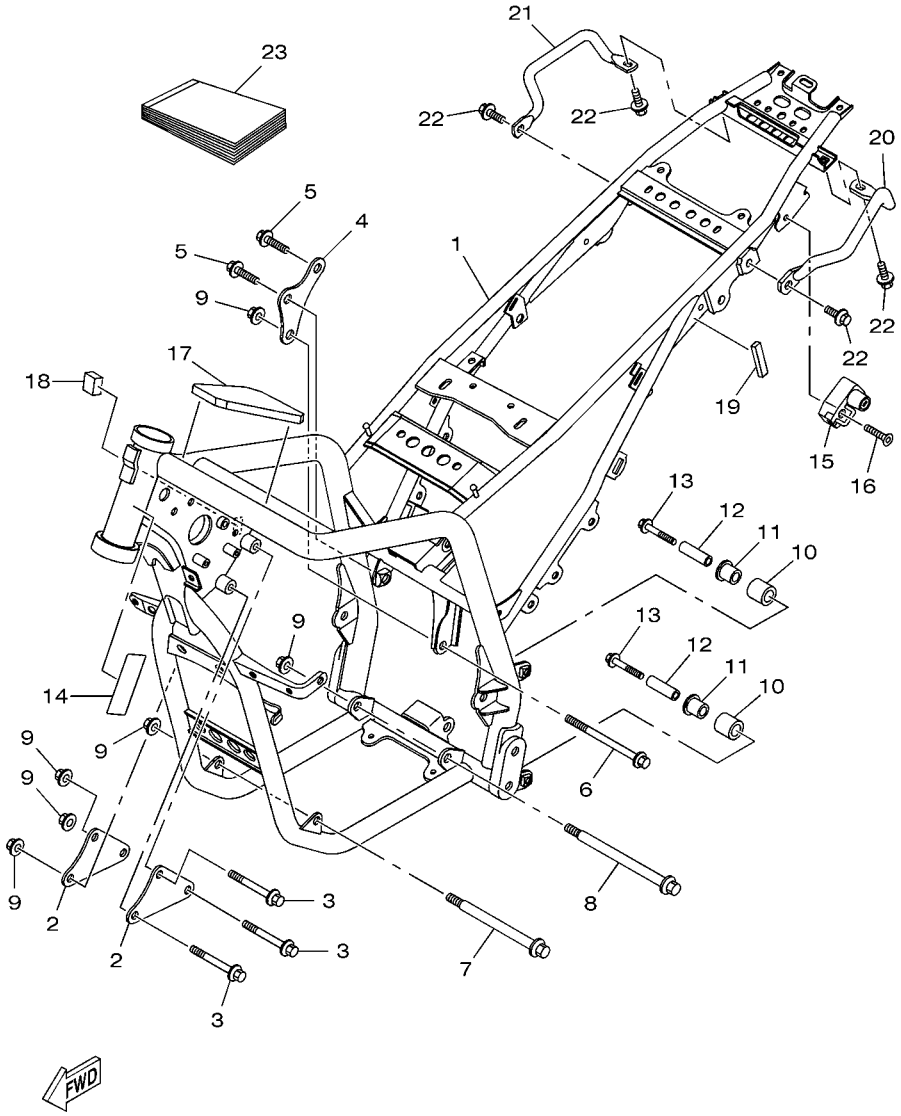

4B41280-F180

FIG. 18 CHASSI

REF. NO.	No. PEÇA	DESCRIÇÃO	4B42					OBSERVAÇÕES
1	4B4–F1110–00–33	QUADRO COMPLETO	1					PARA DPBSE,YB,C..
2	4B4–F1315–00	SUPORTE DO MOTOR 2	2					
3	95817–10080	PARAFUSO FLANGE	3					
4	4B4–F1317–00	SUPORTE DO MOTOR 3	1					
5	95817–10016	PARAFUSO FLANGE	2					
6	90105–10110	PARAFUSO FLANGE	1					
7	90105–10118	PARAFUSO FLANGE	1					
8	95817–10150	PARAFUSO FLANGE	1					
9	90179–10658	PORCA DE REGULAGEM	6					
10	5RM–F2178–00	TENSIONADOR	2					
11	5RM–F2184–00	BUCHA	2					
12	90387–08024	ESPACADOR	2					
13	95827–08040	PARAFUSO FLANGE	2					
14	4VW–F111M–03	ETIQUETA DE FABRICACAO LOCAL	1					
15	4R8–21308–01	TRAVA DO CAPACETE CONJ.	1					
16	90149–06154	PARAFUSO	1					
17	4B4–F139U–00	AMORTIZADOR 2	1					
18	4B4–F1486–00	AMORTIZADOR 2	1					
19	4B4–F1746–00	AMORTIZADOR	1					
20	4B4–F127A–00–33	SUPORTE DE ESTACIONAMENTO	1					PARA DPBSE,YB,C..
21	4B4–F1275–00–33	SUPORTE TRASEIRO	1					PARA DPBSE,YB,C..
22	95827–08014	PARAFUSO FLANGE	4					
23	4B4–F8199–W0	MANUAL DO PROPRIETARIO	1					AP

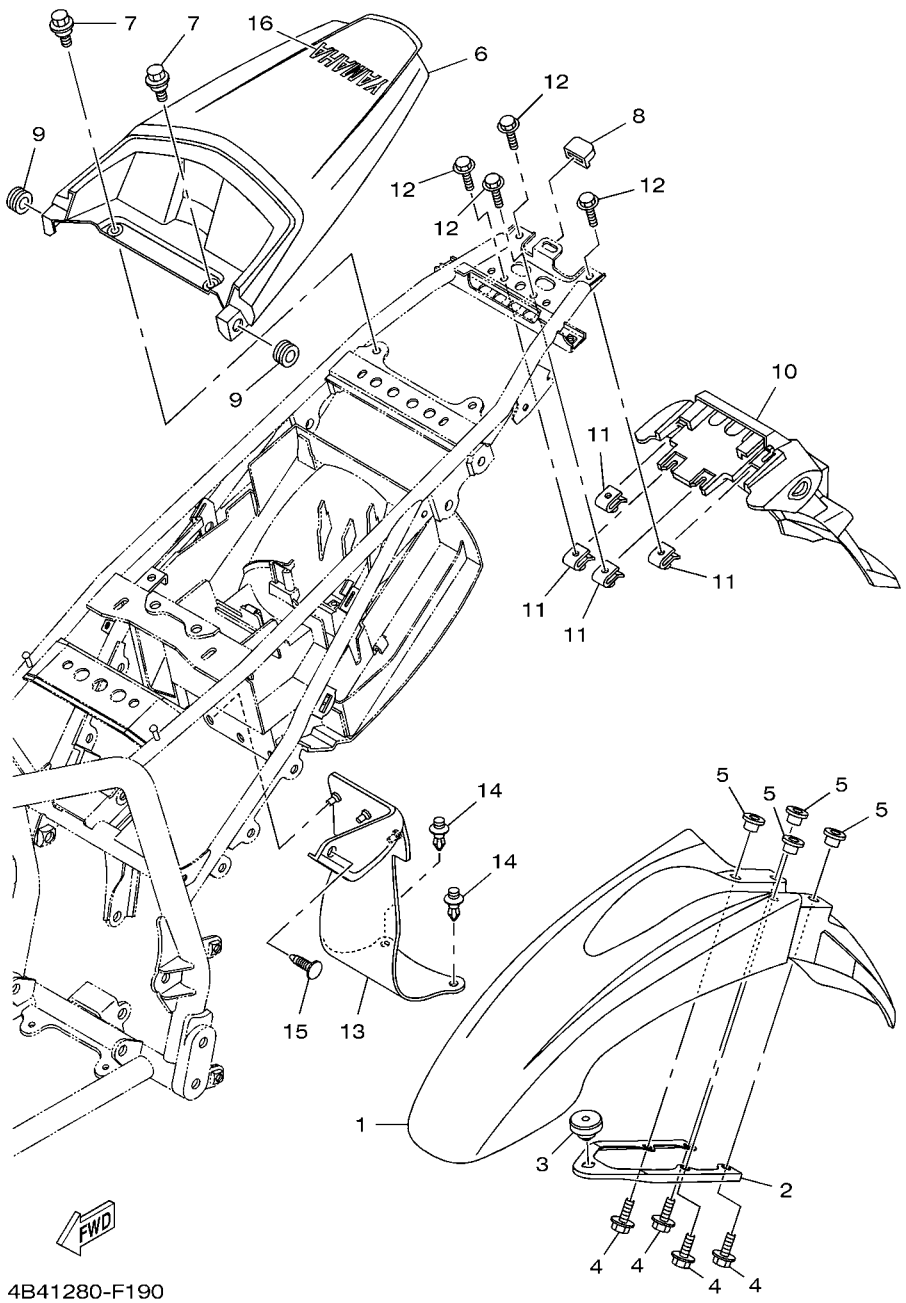

FIG. 19 PARA-LAMA

REF. NO.	No. PEÇA	DESCRIÇÃO	4B42					OBSERVAÇÕES
1	5RM–F1511–00	PARA-LAMA DIANTEIRO	1					UR PARA DPBSE
	5RM–F1511–20	PARA-LAMA DIANTEIRO	1					UR PARA YB
	5RM–F1511–40	PARA-LAMA DIANTEIRO	1					UR PARA CMR
2	4B4–F1512–00	FIXADOR DO PARA-LAMA	1					
3	1S4–F4741–00	AMORTIZADOR DO SELIM	1					
4	9580M–06020	PARAFUSO FLANGE	4					
5	90387–061V4	ESPACADOR	4					
6	4B4–F1611–00	PARA-LAMA TRASEIRO	1					UR PARA DPBSE
	4B4–F1611–20	PARA-LAMA TRASEIRO	1					UR PARA YB
	4B4–F1611–40	PARA-LAMA TRASEIRO	1					UR PARA CMR
7	90109–06086	PARAFUSO	2					
8	5RM–F1719–00	ILHO	1					
9	90480–13398	ILHO DE BORRACHA	2					
10	5RM–F1685–00	SUPORTE DA LICENCA	1					
11	90183–06802	PORCA LOCAL	4					
12	9580M–06014	PARAFUSO FLANGE	4					
13	4B4–F1642–00	ABA DO PROTETOR	1					
14	90269–08001	REBITE	2					
15	90269–05039	REBITE	1					
16	5HH–F153E–00	EMBLEMA YAMAHA	1					UR PARA DPBSE
	5HH–F153E–20	EMBLEMA YAMAHA	1					UR PARA YB
	5HH–F153E–30	EMBLEMA YAMAHA	1					UR PARA CMR

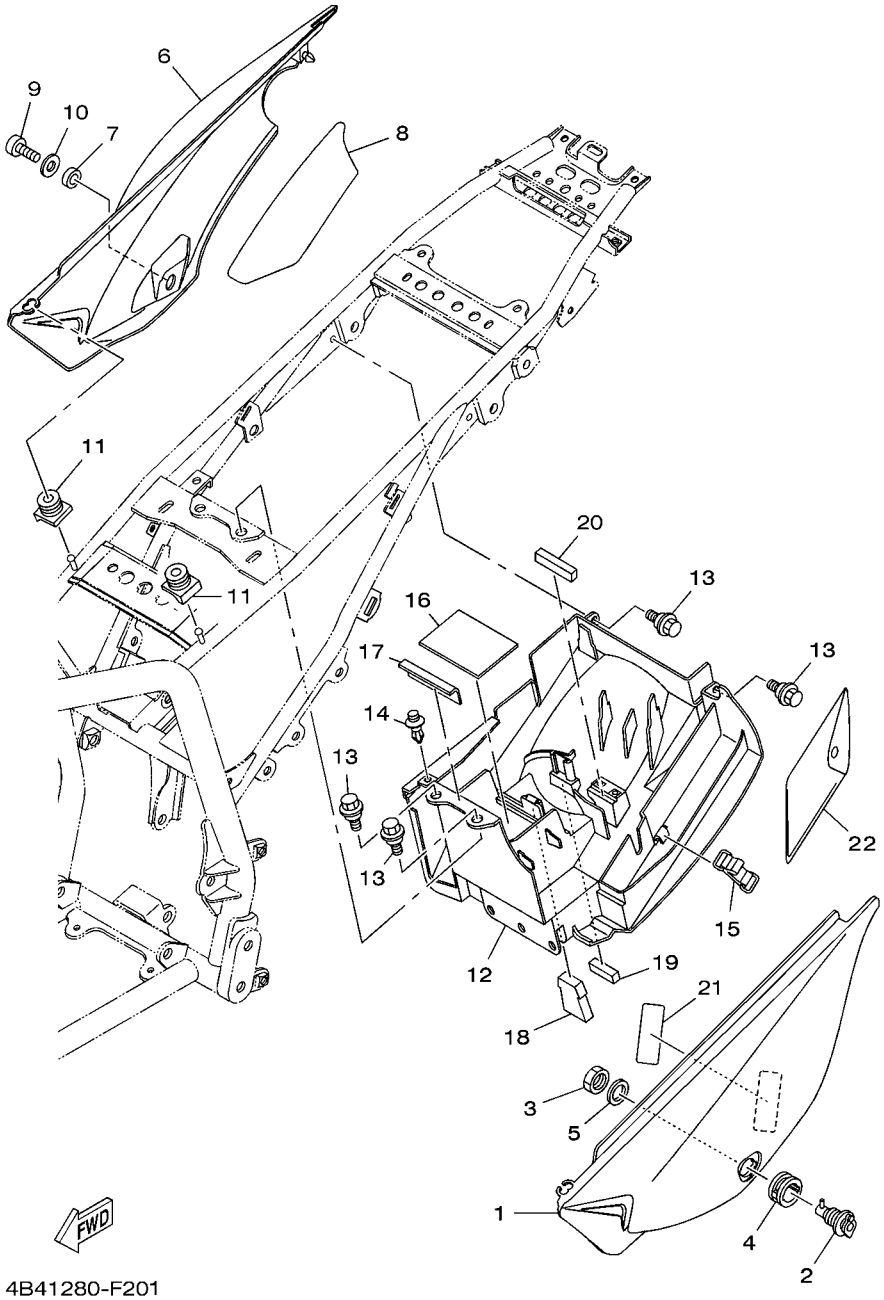

FIG. 20 TAMPA LATERAL

REF. NO.	No. PEÇA	DESCRIÇÃO	4B42					OBSERVAÇÕES
1	4B4–F1711–00	TAMPA LATERAL 1	1					UR PARA DPBSE
	4B4–F1711–20	TAMPA LATERAL 1	1					UR PARA YB
	4B4–F1711–40	TAMPA LATERAL 1	1					UR PARA CMR
2	3TL–21708–00	TRAVA DA TAMPA LATERAL CONJ.	1					
3	90170–22187	PORCA	1					
4	90480–24186	ILHO DE BORRACHA	1					
5	90201–225A4	ARRUELA PLANA (T=1.0)	1					
6	4B4–F1721–00	TAMPA LATERAL 2	1					UR PARA DPBSE
	4B4–F1721–20	TAMPA LATERAL 2	1					UR PARA YB
	4B4–F1721–40	TAMPA LATERAL 2	1					UR PARA CMR
7	90387–1001B	ESPACADOR	1					
8	4B4–F174A–00	ISOLADOR DA TAMPA LATERAL	1					
9	98907–06016	PARAFUSO	1					
10	90201–064H0	ARRUELA PLANA	1					
11	4B4–F1719–00	ILHO	2					
12	4B4–F177G–00	CAIXA DA BATERIA	1					
13	90109–06086	PARAFUSO	4					
14	90269–08066	REBITE	1					
15	4B4–H2131–00	CINTA DA BATERIA	1					
16	1C6–F174X–00	AMORTIZADOR	1					
17	1S4–H2123–00	ASSENTO DA BATERIA	1					
18	4B4–F174X–00	AMORTIZADOR	1					
19	4B4–F174Y–00	AMORTIZADOR	1					
20	4B4–F1746–00	AMORTIZADOR	1					
21	1S4–F111F–10	ETIQUETA DE EMISSAO	1					AP
22	4B4–28100–00	JOGO DE FERRAMENTAS	1					

PARTS NEWS

YAMAHA MOTOR DO BRASIL LTDA
Rodovia Presidente Dutra Km 214
Administração de Peças & Acessórios

Notícia No PN-MC-141.03/08 (1/1)

Data: 19, Março, 2008

Elaboração: Erick Couto

Cause ☐ **Revisão de Peça** ☑ **Correção** ☐ **Venda Unitária de Peça** ☐ **Outros**

Modelo	**XTZ250**
OBJETIVO	INFORMAR CORREÇÃO DA ILUSTRAÇÃO
CATÁLOGO No.	Veja abaixo a lista com o Prefixo do Modelo e o Código do Catálogo

Por favor, faça as devidas correções em seu Catálogo de Peças.

1. LISTA DE CÓDIGOS

TAMPA LATERAL

Fig.No.	Ref.No.	No. PEÇA ANTIGA	No. PEÇA NOVA	NOME DA PEÇA	Qtde	OBSERVAÇÕES
20	24	4B4-28100-00	←	JOGO DE FERRAMENTAS	1	Alteração da Ref.No. 24 → 22

*; Esta mudança será aplicada a partir do início da produção.

2. ILUSTRAÇÃO (TAMPA LATERAL)

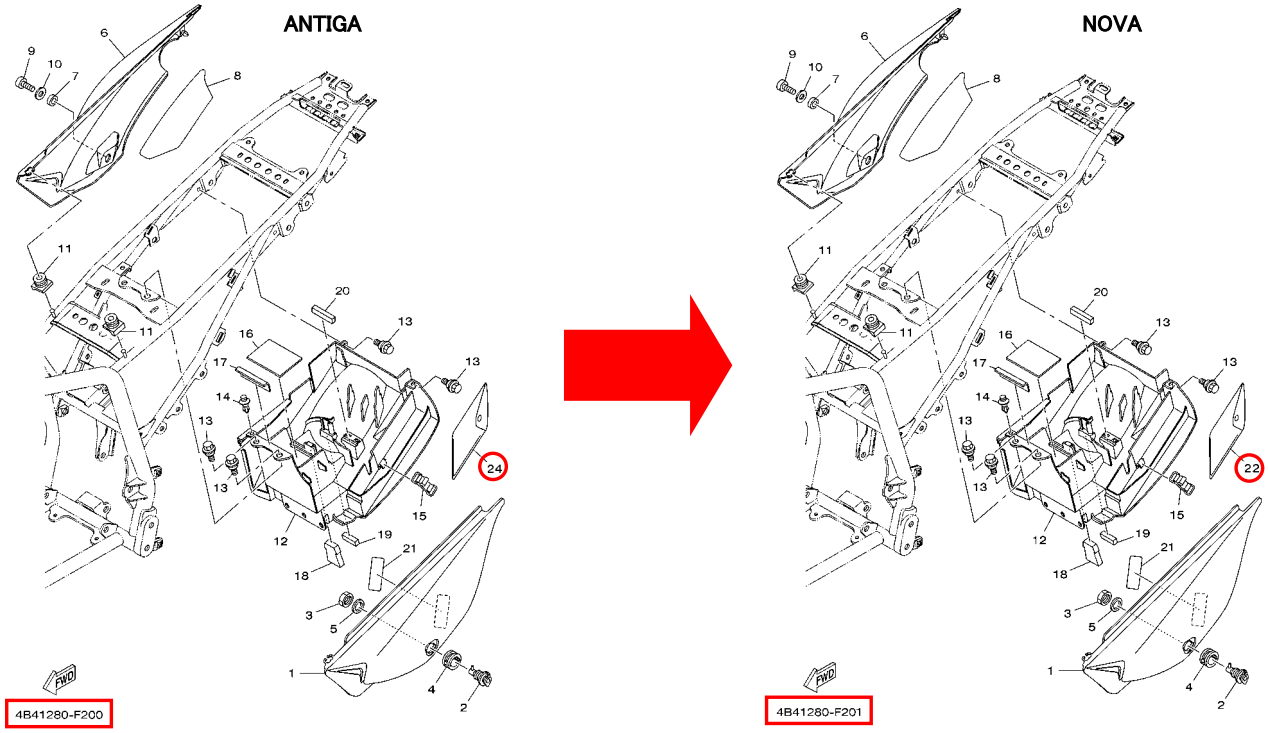

3. Lista com o Prefixo do Modelo e Código do Catálogo de Peças.

É aplicavel para MODELO, CÓDIGO DO MODELO e CÓDIGO DO CATÁLOGO, conforme segue:

Nome do Modelo	Código do Modelo	Ano	Catálogo No.	Figura No.
XTZ250	4B42	2008	1G4B4-280P1	20

Muito obrigado por sua cooperação.

Peças Verificação	Serviços Verificação	Peças Arquivo

YAMAHA MOTOR DO BRASIL LTDA
Rodovia Presidente Dutra Km 214
Administração de Peças & Acessórios

YAMAHA GENUINE Parts & Accessories

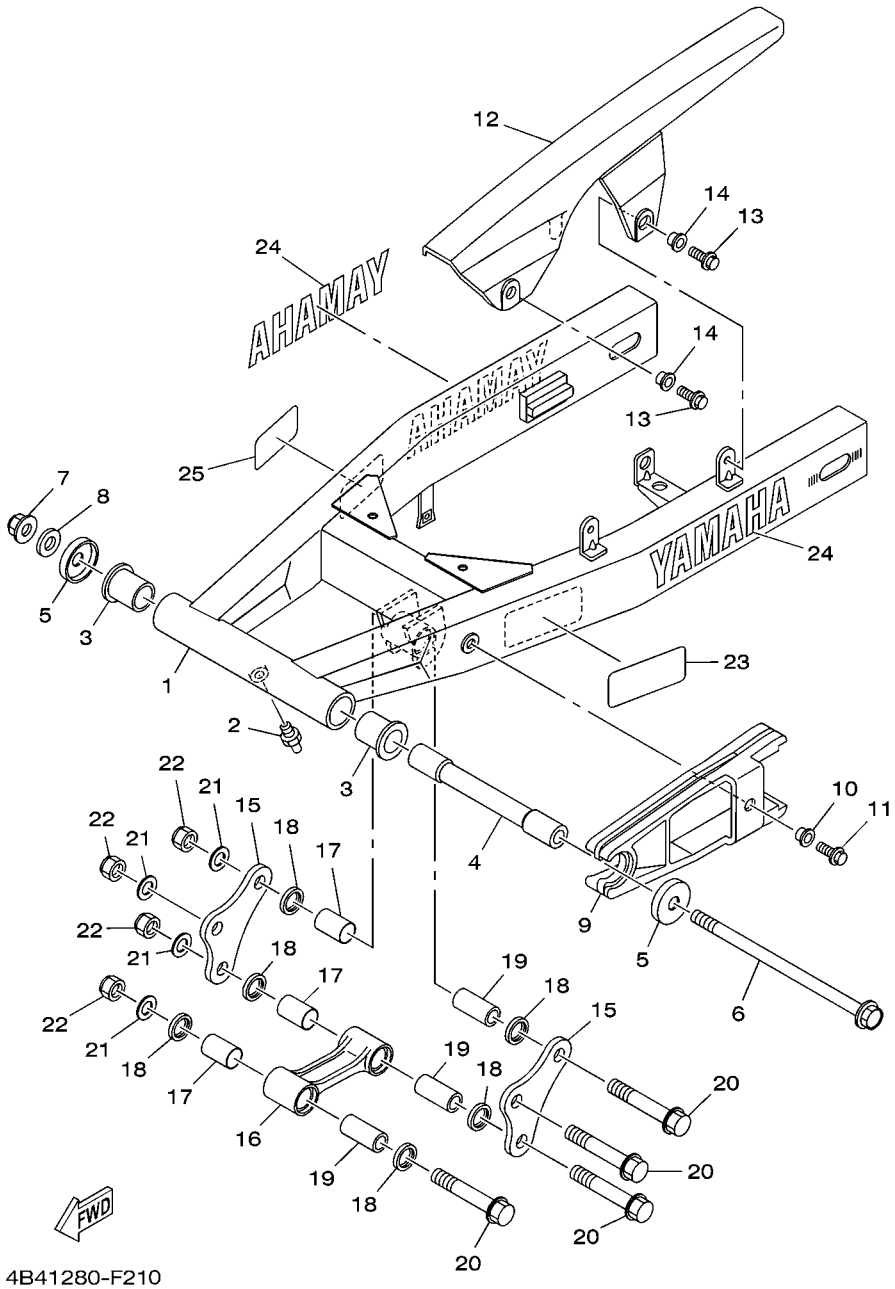

FIG. 21 GARFO TRASEIRO

REF. NO.	No. PEÇA	DESCRIÇÃO	4B42					OBSERVAÇÕES
1	4B4–F2110–00–35	GARFO TRASEIRO COMPLETO	1					SL PARA DPBSE,Y..
2	93700–06803	GRAXEIRA	1					
3	90386–18099	BUCHA	2					
4	5XT–22184–00	BUCHA	1					
5	5L9–F2128–00	TAMPA DE ESCOSTO 1	2					
6	5JV–22141–00	EIXO DO PIVO	1					
7	90185–12134	PORCA AUTO-TRAVANTE	1					
8	90201–12W69	ARRUELA PLANA	1					
9	4B4–F2151–00	VEDADOR DO PROTETOR	1					
10	90387–06W41	ESPACADOR	1					
11	95807–06020	PARAFUSO FLANGE	1					
12	5RM–F2311–00	CAPA DA CORRENTE	1					
13	95807–06012	PARAFUSO FLANGE	2					
14	90387–06W62	ESPACADOR	2					
15	4B4–F217A–00	BRACO CONECTOR TRASEIRO	2					
16	4B4–F217F–00	HASTE CONECTORA 1	1					
17	90386–18004	BUCHA	3					
18	93109–18020	RETENTOR DE OLEO	6					
19	90387–12842	ESPACADOR	3					
20	90105–12030	PARAFUSO FLANGE	4					
21	90201–12688	ARRUELA PLANA	4					
22	95617–12100	PORCA AUTO-TRAVANTE	4					
23	4B4–F1668–00	ETIQUETA DE PRESSAO DO PNEU	1					AP
24	99244–00160	EMBLEMA YAMAHA	2					
25	5HH–F178A–00	ETIQUETA	1					AP

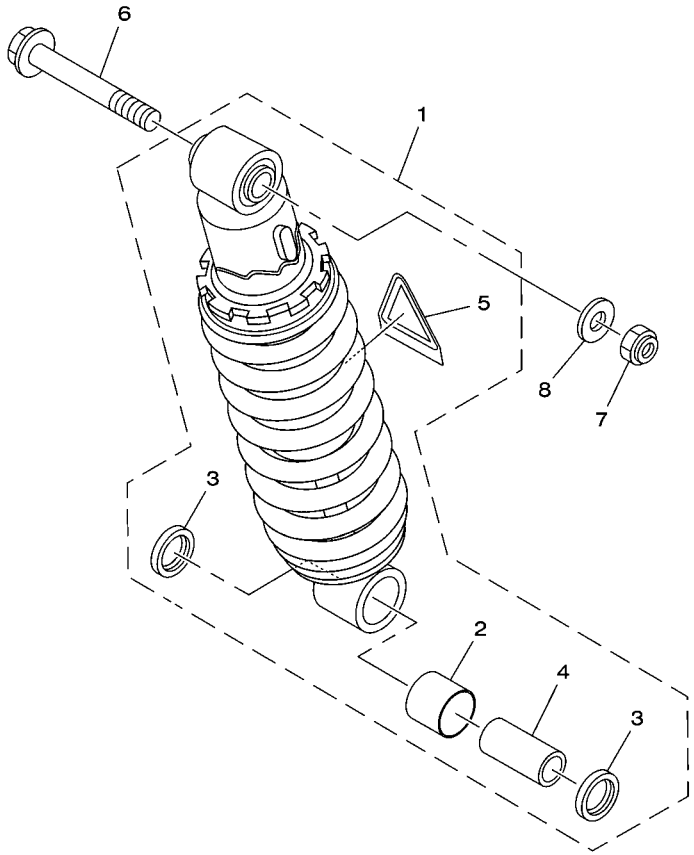

4B41280-F221

FIG. 22 AMORTECEDOR TRASEIRO

REF. NO.	No. PEÇA	DESCRIÇÃO	4B42					OBSERVAÇÕES
1	4B4–22210–00	AMORTECEDOR TRASEIRO CONJ.	1					
2	90386–18004	.BUCHA	1					PE7-MC-110006
3	93109–18020	.RETENTOR DE OLEO	2					PE7-MC-110006
4	90387–1210W	.ESPACADOR	1					PE7-MC-110006
5	4AA–22259–40	.ETIQUETA DE ADVERTENCIA	1					
6	90105–10011	PARAFUSO FLANGE	1					
7	95617–10100	PORCA AUTO-TRAVANTE	1					
8	90201–100E9	ARRUELA PLANA	1					

PARTS NEWS

YAMAHA
YAMAHA MOTOR DO BRASIL LTDA
Rodovia Presidente Dutra Km 214
Administração de Peças & Acessórios

Notícia No. PE7-MC-110006 (1/1)

Data: 28, Fevereiro, 2011

Elaboração: Francisco Monteiro

Causa ☐ **Revisão de Peça** ☑ **Correção** ☐ **Venda Unitária de Peça** ☐ **Outros**

Modelo	**XTZ250 / XTZ250X**
OBJETIVO	INFORMAR CORREÇÃO DA ILUSTRAÇÃO
CATÁLOGO No.	Veja abaixo a lista com os Prefixos dos Modelos e os Códigos dos Catálogos de Peças

Por favor, faça as devidas correções em seu Catálogo de Peças.

1. LISTA DE CÓDIGOS

AMORTECEDOR TRASEIRO

Fig.No.	Ref.No.	No. PEÇA ANTIGA	No. PEÇA NOVA	NOME DA PEÇA	Qtde	OBSERVAÇÕES
22	2	90386-18004	———	.BUCHA	1	**Informar correção da posição de montagem.**
	3	93109-18020	———	.RETENTOR DE OLEO	2	
	4	90387-1210W	———	.ESPACADOR	1	

*; Esta mudança será aplicada a partir do início da produção.

2. ILUSTRAÇÃO **(AMORTECEDOR TRASEIRO)**

ANTIGA

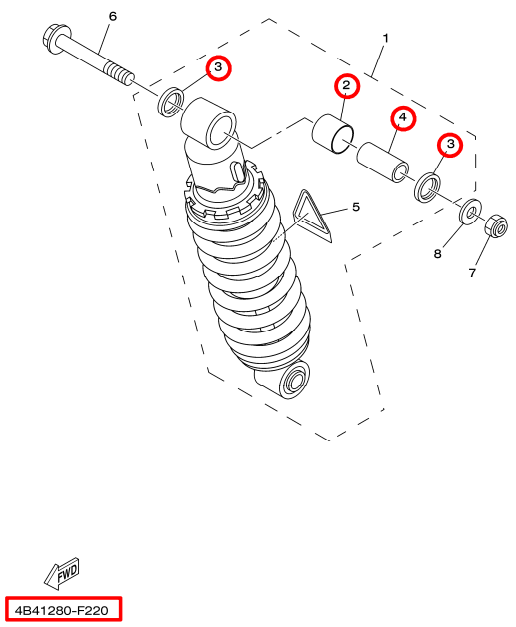

NOVA

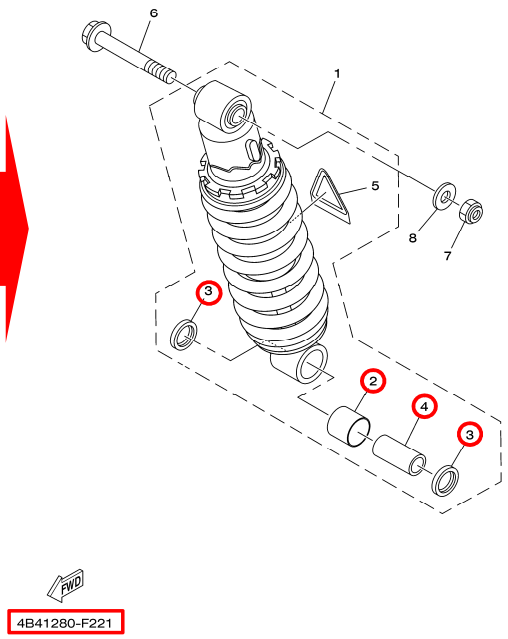

3. Lista com os Prefixos dos Modelos e os Códigos dos Catálogos de Peças.

É aplicavel para MODELO, CÓDIGO DO MODELO e CÓDIGO DO CATÁLOGO, conforme segue:

Nome do Modelo	Código do Modelo	Ano	Catálogo No.	Figura No.
XTZ250	4B41	2007	1F4B4-280P1	22
	4B42	2008	1G4B4-280P1	
	4B43	2009	1H4B4-280P1	
	4B46	2010	1J4B4-280P1	
XTZ250X	4D81	2008	1G4D8-280P1	
	4D82	2009	1H4D8-280P1	

Muito obrigado por sua cooperação.

Peças Verificação	Serviços Verificação	Peças Arquivo

YAMAHA MOTOR DO BRASIL LTDA
Rodovia Presidente Dutra Km 214
Administração de Peças & Acessórios

YAMAHA GENUINE Parts & Accessories

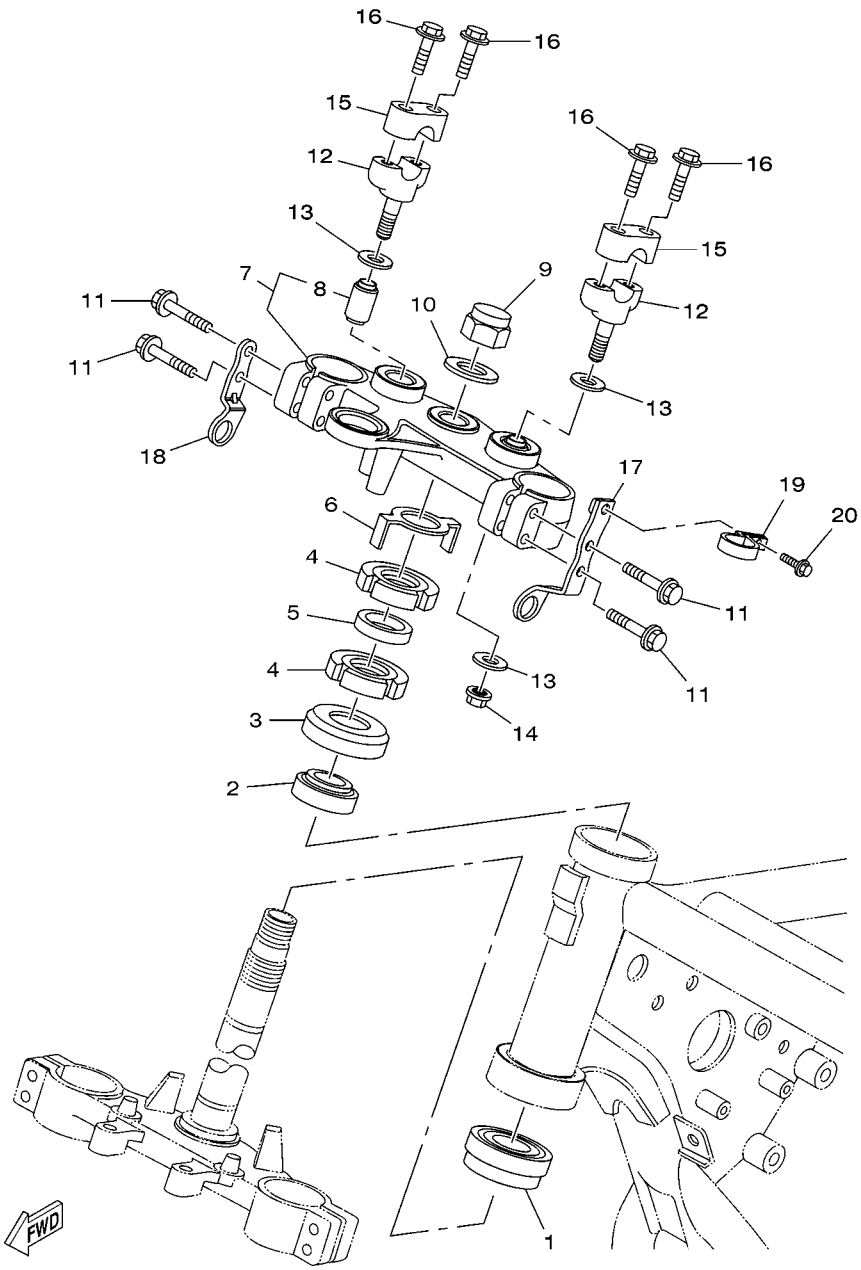

4B41280-F230

FIG. 23 MESA DO GUIDAO

REF. NO.	No. PEÇA	DESCRIÇÃO	4B42					OBSERVAÇÕES
1	93332–00008	ROLAMENTO	1					
2	93399–99931	ROLAMENTO	1					
3	1S4–F3416–00	CAPA DA PISTA DE ESFERA 2	1					
4	90179–25W22	PORCA DE REGULAGEM	2					
5	90202–26142	ARRUELA PLANA	1					
6	5HH–F3418–00	ARRUELA ESPECIAL	1					
7	4B4–F3430–00–35	MESA DO GUIDAO COMP.	1					SL PARA DPBSE,Y..
8	1UF–23434–00	.SUPORTE DO AMORTIZADOR	2					
9	90176–22081	PORCA COROA	1					
10	90201–220T0	ARRUELA PLANA	1					
11	95027–08040	PARAFUSO FLANGE	4					
12	3Y6–23442–00–35	FIXADOR INFERIOR DO GUIDAO	2					SL PARA DPBSE,Y..
13	90201–10141	ARRUELA PLANA	4					
14	95607–10200	PORCA AUTO-TRAVANTE	2					
15	3V9–F3441–10–35	FIXADOR SUPERIOR DO GUIDAO	2					SL PARA DPBSE,Y..
16	95024–08035	PARAFUSO FLANGE	4					
17	4B4–F317E–00	FIXADOR	1					
18	4B4–F317F–00	FIXADOR 2	1					
19	1C6–F3389–00	GUIA DO CABO	1					
20	90105–05361	PARAFUSO FLANGE	1					

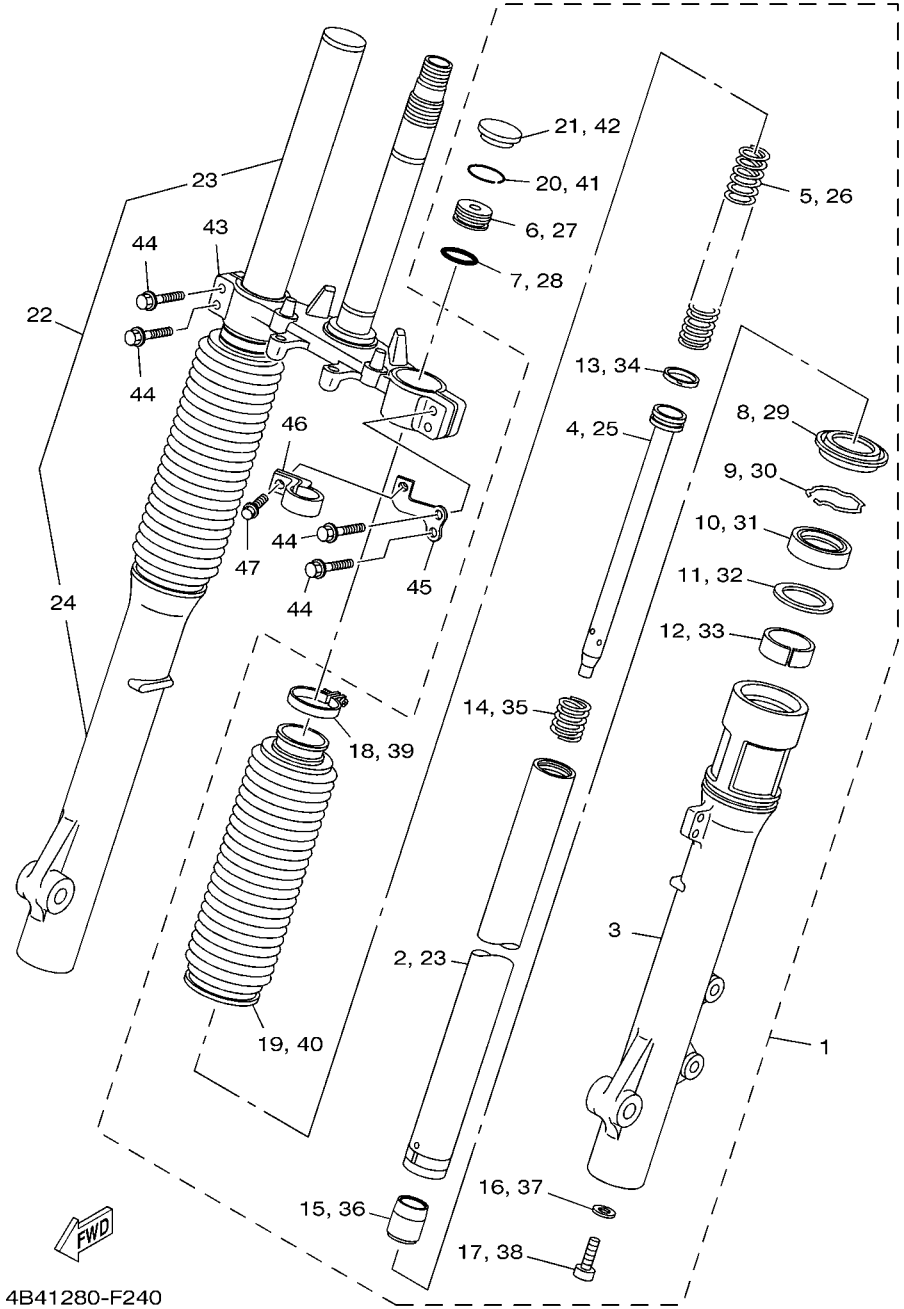

FIG. 24 GARFO DIANTEIRO

REF. NO.	No. PEÇA	DESCRIÇÃO	4B42					OBSERVAÇÕES
1	4B4–F3102–00	GARFO DIANTEIRO CONJ. (ESQ.)	1					
2	4B4–F3110–00	.TUBO INTERNO COMPLETO 1	1					
3	4B4–F3126–00	.TUBO EXTERNO 1	1					
4	4B4–F3171–00	.PISTAO DO GARFO DIANTEIRO	1					
5	4B4–F3351–00	.MOLA	1					
6	4B4–F3111–00	.PARAFUSO, CAPA	1					
7	4B4–F3114–00	.GAXETA DE VEDACAO	1					
8	34L–23144–00	.PROTETOR DE POEIRA	1					
9	34L–23153–00	.ANEL TRAVA	1					
10	3MA–23145–00	.RETENTOR DE OLEO DO GARFO	1					
11	3MA–23147–00	.SEPARADOR DE VEDACAO	1					
12	4B4–F3125–00	.BUCHA (METAL LAMINA) 1	1					
13	4B4–F3157–00	.ANEL TRAVA DO PISTAO	1					
14	3AJ–23151–00	.MOLA DE TRANSBORBO	1					
15	3AJ–23166–00	.ESPACADOR DA TRAVA DO OLEO	1					
16	3MA–23129–10	.GAXETA DO TAMPAO DO DRENO	1					
17	4NK–23181–00	.PARAFUSO DO GARFO DIANTEIRO	1					
18	34L–23192–00	.CINTA	1					
19	4B4–F3191–00	.PROTETOR POEIRA	1					
20	4B4–F3153–00	.ANEL TRAVA	1					
21	4B4–F3168–00	.CAPA DO GARFO DIANTEIRO	1					
22	4B4–F3103–00	GARFO DIANTEIRO CONJ. (DIR.)	1					
23	4B4–F3110–00	.TUBO INTERNO COMPLETO 1	1					
24	4B4–F3136–00	.TUBO EXTERNO 2	1					
25	4B4–F3171–00	.PISTAO DO GARFO DIANTEIRO	1					
26	4B4–F3351–00	.MOLA	1					
27	4B4–F3111–00	.PARAFUSO, CAPA	1					

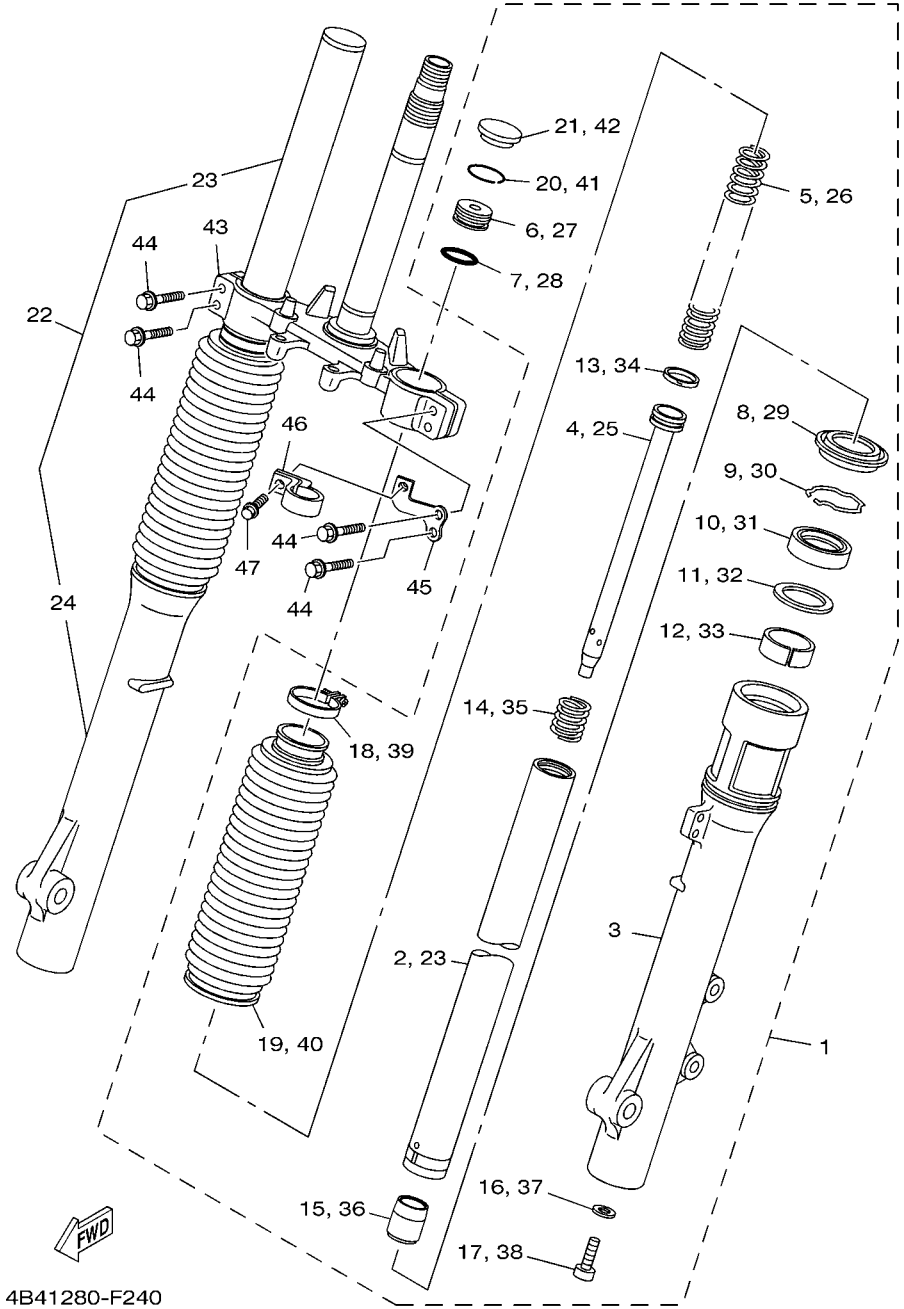

FIG. 24 GARFO DIANTEIRO

REF. NO.	No. PEÇA	DESCRIÇÃO	4B42					OBSERVAÇÕES
28	4B4–F3114–00	.GAXETA DE VEDACAO	1					
29	34L–23144–00	.PROTETOR DE POEIRA	1					
30	34L–23153–00	.ANEL TRAVA	1					
31	3MA–23145–00	.RETENTOR DE OLEO DO GARFO	1					
32	3MA–23147–00	.SEPARADOR DE VEDACAO	1					
33	4B4–F3125–00	.BUCHA (METAL LAMINA) 1	1					
34	4B4–F3157–00	.ANEL TRAVA DO PISTAO	1					
35	3AJ–23151–00	.MOLA DE TRANSBORBO	1					
36	3AJ–23166–00	.ESPACADOR DA TRAVA DO OLEO	1					
37	3MA–23129–10	.GAXETA DO TAMPAO DO DRENO	1					
38	4NK–23181–00	.PARAFUSO DO GARFO DIANTEIRO	1					
39	34L–23192–00	.CINTA	1					
40	4B4–F3191–00	.PROTETOR POEIRA	1					
41	4B4–F3153–00	.ANEL TRAVA	1					
42	4B4–F3168–00	.CAPA DO GARFO DIANTEIRO	1					
43	4B4–F3340–00	SUPORTE INFERIOR COMPLETO	1					
44	95027–08035	PARAFUSO FLANGE	4					
45	4B4–F331E–00	GUIA DO CABO	1					
46	1C6–F3389–00	GUIA DO CABO	1					
47	90105–05361	PARAFUSO FLANGE	1					

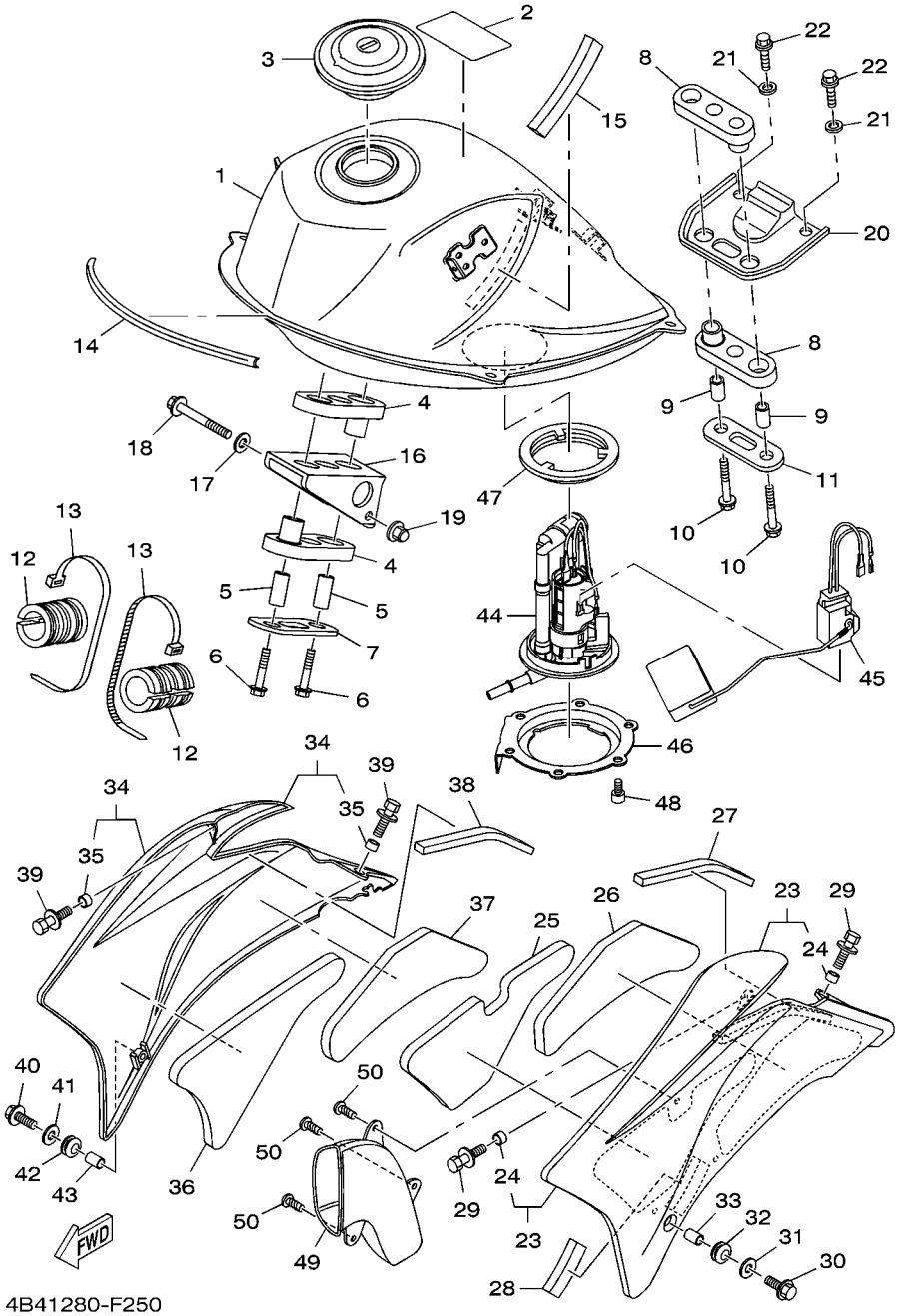

FIG. 25 TANQUE DE COMBUSTIVEL

REF. NO.	No. PEÇA	DESCRIÇÃO	4B42					OBSERVAÇÕES
1	4B4–F4100–00	TANQUE DE COMBUSTIVEL CONJ.	1					
2	22D–F118K–00	.ETIQUETA DE ATENCAO	1					
3	4DN–24602–10	TAMPA DO TANQUE CONJ.	1					
4	4B4–F4181–00	AMORTIZADOR DE LOCALIZACAO 1	2					
5	90387–06028	ESPACADOR	2					
6	9580M–06030	PARAFUSO FLANGE	2					
7	4B4–F4186–00	ARRUELA ESPECIAL	1					
8	4B4–F4182–00	AMORTIZADOR DE LOCALIZACAO 2	2					
9	90387–06028	ESPACADOR	2					
10	9580M–06030	PARAFUSO FLANGE	2					
11	4B4–F4187–00	ARRUELA ESPECIAL	1					
12	4B4–F4183–00	AMORTIZADOR DE LOCALIZACAO 3	2					
13	90465–13152	BRACADEIRA	2					
14	5RS–24188–00	MOLDURA DO TANQUE	1					
15	4B4–F414P–00	PLACA AMORTIZADORA 5	1					
16	4B4–F4191–00	SUPORTE DO TANQUE 1	1					
17	90201–064J1	ARRUELA PLANA	1					
18	95817–06055	PARAFUSO FLANGE	1					
19	90176–06055	PORCA COROA	1					
20	4B4–F4192–00	SUPORTE DO TANQUE DE COMB. 2	1					
21	90201–086A3	ARRUELA PLANA	2					
22	95827–08014	PARAFUSO FLANGE	2					
23	4B4–F137W–00	TOMADA DE AR 1	1					UR PARA DPBSE
	4B4–F137W–20	TOMADA DE AR 1	1					UR PARA YB
	4B4–F137W–40	TOMADA DE AR 1	1					UR PARA CMR
24	90387–060T4	.ESPACADOR	2					
25	4B4–F414H–00	AMORTIZADOR DA PLACA 1	1					

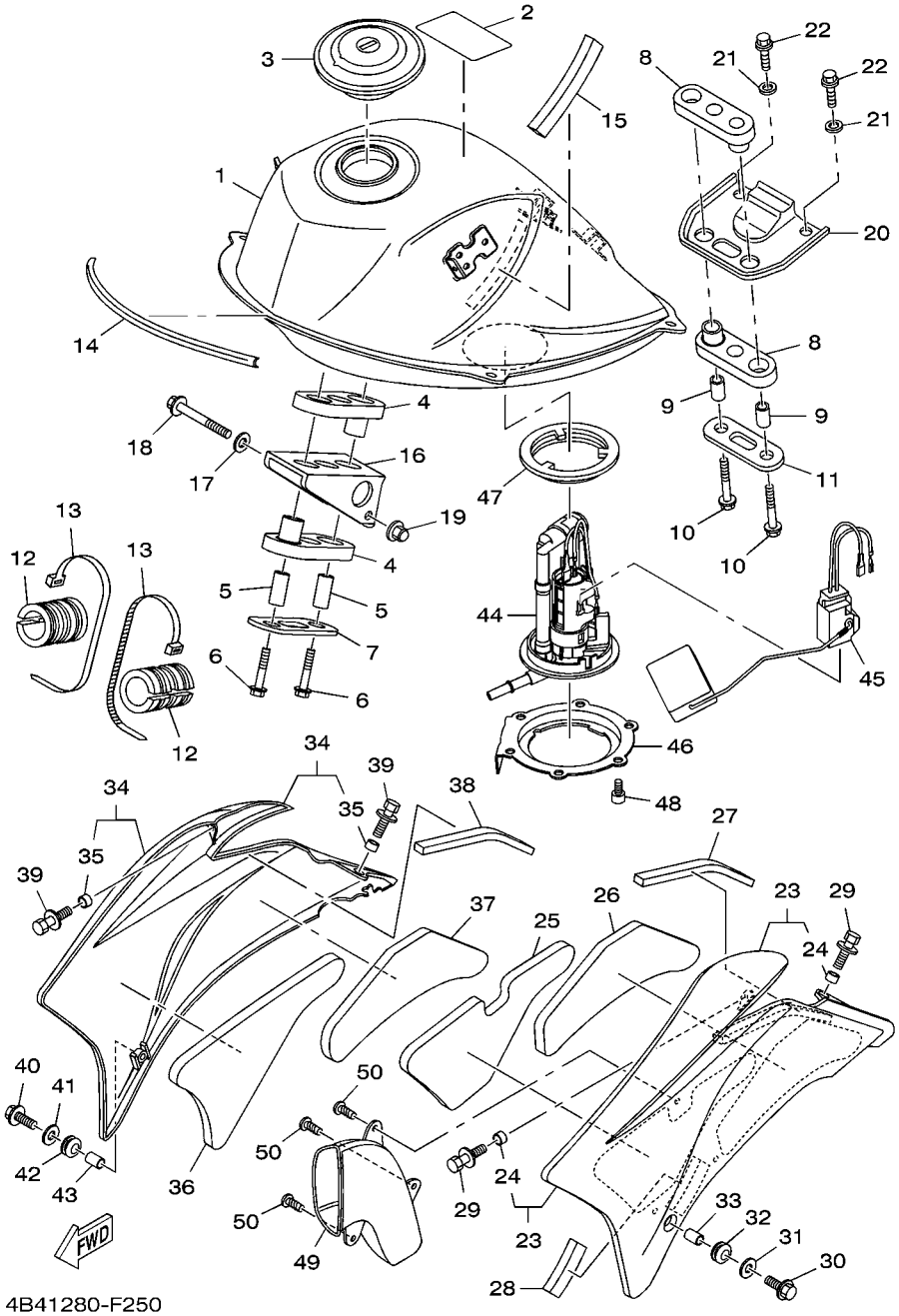

FIG. 25 TANQUE DE COMBUSTIVEL

REF. NO.	No. PEÇA	DESCRIÇÃO	4B42					OBSERVAÇÕES
26	4B4–F414J–00	AMORTIZADOR DA PLACA 2	1					
27	4B4–F414R–00	PLACA AMORTIZADORA 6	1					
28	4B4–F414P–00	PLACA AMORTIZADORA 5	1					
29	90119–06217	PARAFUSO COM ARRUELA	2					
30	95027–06020	PARAFUSO FLANGE	1					
31	90201–064H0	ARRUELA PLANA	1					
32	90480–15397	ILHO DE BORRACHA	1					
33	90387–10815	ESPACADOR	1					
34	4B4–F137X–00	TOMADA DE AR 2	1					UR PARA DPBSE
	4B4–F137X–20	TOMADA DE AR 2	1					UR PARA YB
	4B4–F137X–40	TOMADA DE AR 2	1					UR PARA CMR
35	90387–060T4	.ESPACADOR	2					
36	4B4–F414K–00	MOLDURA LATERAL 3	1					
37	4B4–F414N–00	PLACA AMORTIZADORA 4	1					
38	4B4–F414R–00	PLACA AMORTIZADORA 6	1					
39	90119–06217	PARAFUSO COM ARRUELA	2					
40	95027–06020	PARAFUSO FLANGE	1					
41	90201–064H0	ARRUELA PLANA	1					
42	90480–15397	ILHO DE BORRACHA	1					
43	90387–10815	ESPACADOR	1					
44	4B4–13910–01	BOMBA DE COMBUSTIVEL COMPLETA	1					
45	4B4–85752–00	UNIDADE SENSOR DE COMB. CONJ.	1					
46	4B4–F4491–00	SUPORTE BOMBA DE COMBUSTIVEL	1					
47	1S4–24486–00	ANEL DE BORRACHA	1					
48	9131M–05010	PARAFUSO	6					
49	4B4–F838N–00	DUTO 1	1					
50	97707–50016	PARAFUSO	3					

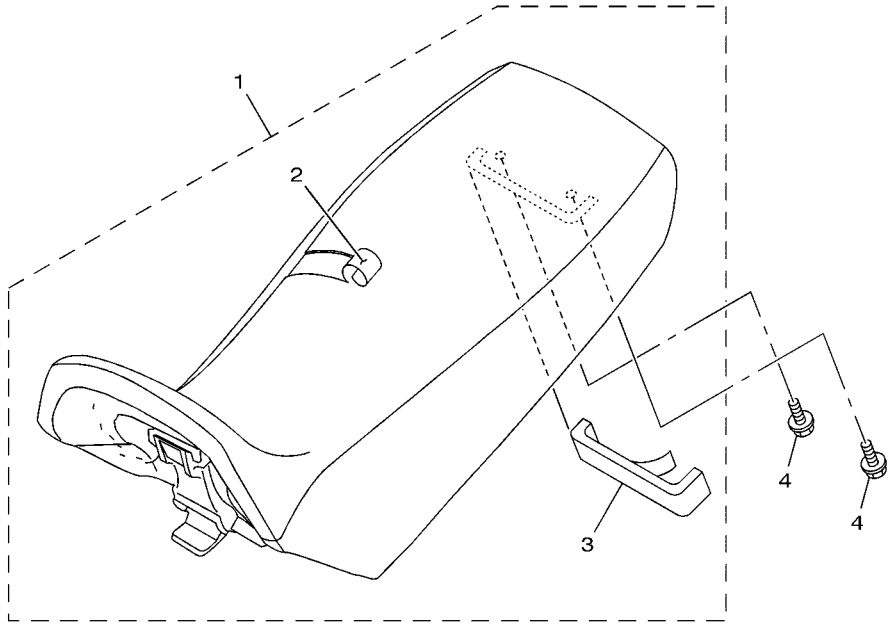

4B41280-F260

FIG. 26 ASSENTO

REF. NO.	No. PEÇA	DESCRIÇÃO	4B42					OBSERVAÇÕES
1	4B4–F4730–00	SELIM DUPLO COMPLETO	1					
2	4B4–F470F–00	.CAPA DO SELIM	1					
3	4B4–F4737–00	.AMORTIZADOR DO SELIM	1					
4	9580M–06014	PARAFUSO FLANGE	2					

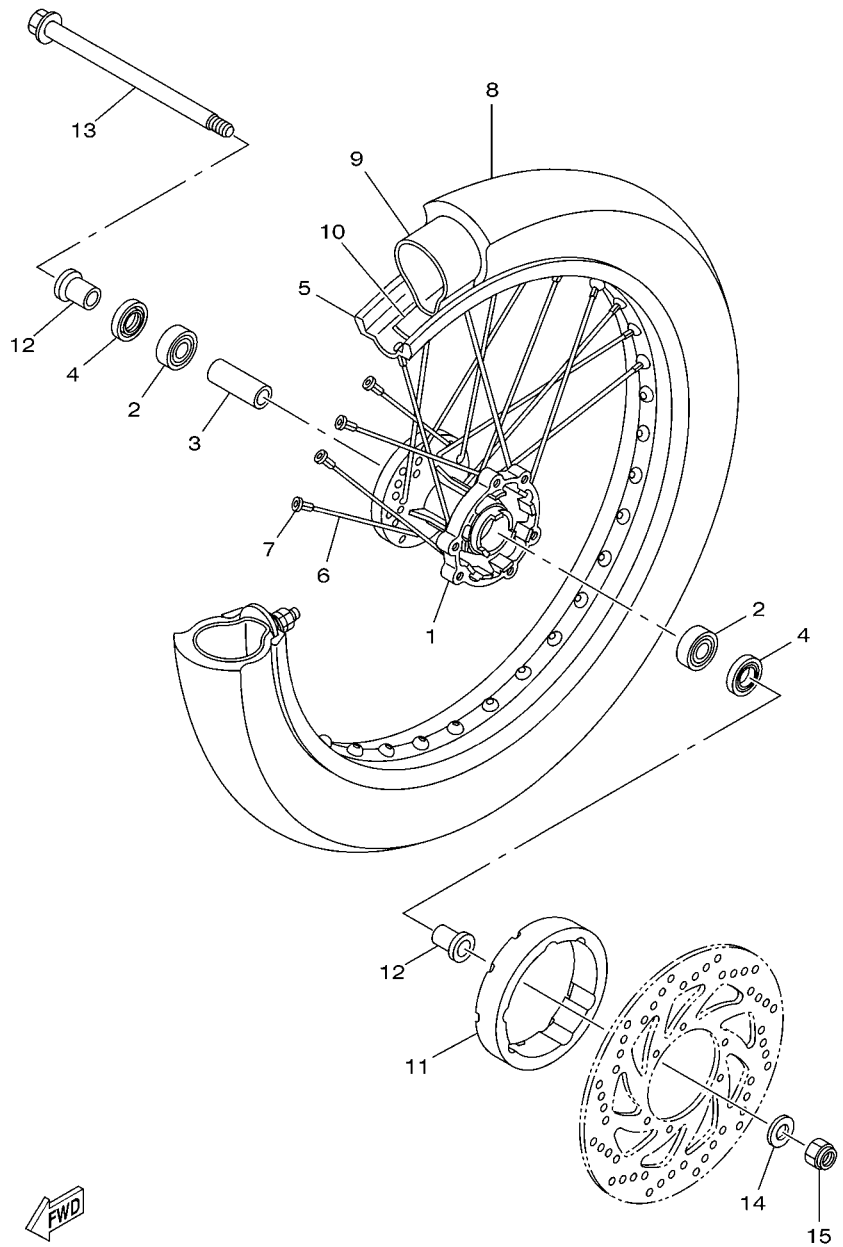

4B41280-F270

FIG. 27 RODA DIANTEIRA 1

REF. NO.	No. PEÇA	DESCRIÇÃO	4B42					OBSERVAÇÕES
1	4AN–F5111–10–35	CUBO DA RODA DIANTEIRA	1					SL PARA DPBSE,Y..
2	93306–252Y5	ROLAMENTO	2					
3	90560–15290	ESPACADOR	1					
4	93106–20021	RETENTOR DE OLEO	2					
5	94416–21800	ARO DA RODA (1.60-21)	1					
6	5RM–F5196–00	RAIO INTERNO 1	36					
7	5HH–F5195–01	FIXADOR DE RAIOS	36					
8	94108–21801	PNEU	1					
9	94227–21848	CAMARA DE AR (80/100-21 TR4)	1					
10	94325–21117	CINTO DO ARO (1.85-21)	1					
11	4B4–F514A–00	ANEL DA RODA 1	1					
12	90387–15W36	ESPACADOR	2					
13	1S4–F5181–00	EIXO DA RODA	1					
14	90201–15813	ARRUELA PLANA	1					
15	90185–14112	PORCA AUTO-TRAVANTE	1					

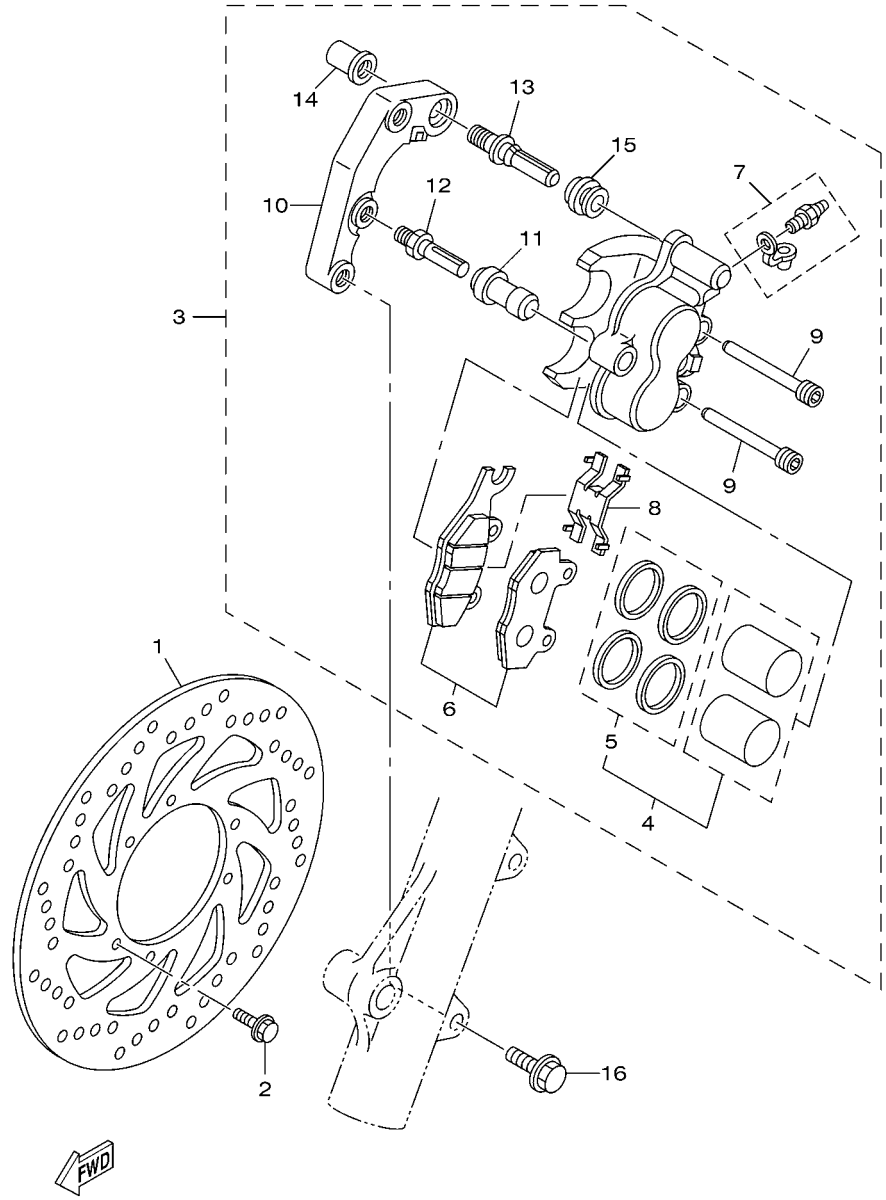

4B41280-F280

FIG. 28 PINCA DE FREIO DIANTEIRA

REF. NO.	No. PEÇA	DESCRIÇÃO	4B42					OBSERVAÇÕES
1	4B4–F582T–00	DISCO DE FREIO (ESQ.)	1					
2	90105–06109	PARAFUSO FLANGE	6					
3	5RM–F580T–00	PINCA DO FREIO CONJ. (ESQ.)	1					
4	5RM–W0057–00	.JOGO DE PISTOES DA PINCA	1					
5	5RM–W0047–00	..JOGO DE RETENTORES DA PINCA	1					
6	5RM–W0045–10	.KIT DE PASTILHAS DE FREIO	1					
7	5HH–W0048–00	.KIT DO PARAFUSO SANGRADOR	1					
8	5HH–F5934–00	.MOLA DA PASTILHA DE FREIO	1					
9	5HH–F5924–00	.PINO DA PASTILHA DE FREIO	2					
10	5RM–F5921–00	.FIXADOR DO SUPORTE	1					
11	5HH–F5937–00	.CAPA DA PINCA DE FREIO	1					
12	5HH–F5926–00	.PARAFUSO	1					
13	5HH–F536G–00	.PINO	1					
14	5HH–F5961–00	.PORCA	1					
15	5HH–F5917–00	.PROTETOR PINCA	1					
16	90105–10638	PARAFUSO FLANGE	2					

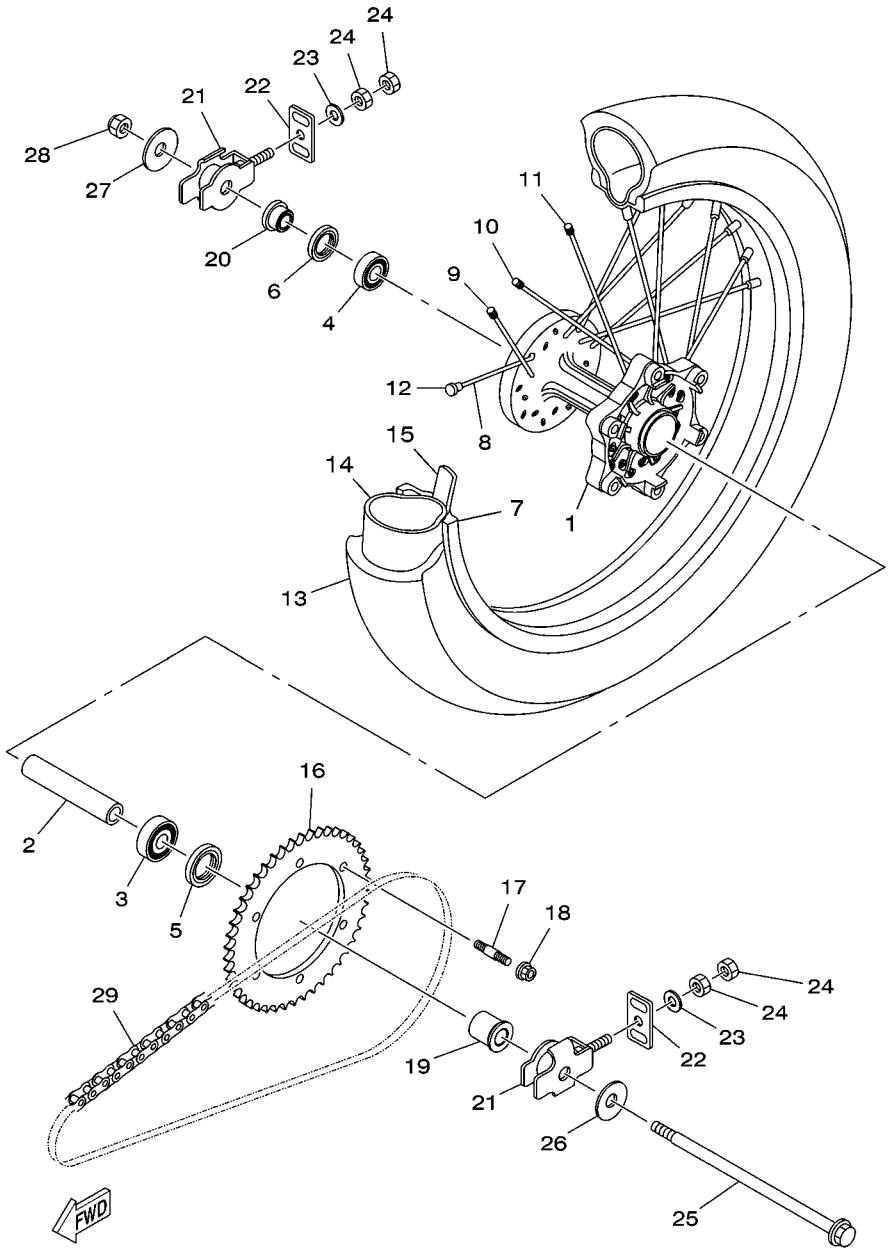

4B41280-F290

FIG. 29 RODA TRASEIRA

REF. NO.	No. PEÇA	DESCRIÇÃO	4B42					OBSERVAÇÕES
1	4B4–F5311–00–35	CUBO DA RODA TRASEIRA	1					SL PARA DPBSE,Y..
2	4B4–F5317–00	ESPACADOR DO ROLAMENTO	1					
3	93306–302X6	ROLAMENTO	1					
4	93306–252Y5	ROLAMENTO	1					
5	93106–26803	RETENTOR DE OLEO	1					
6	93106–22801	RETENTOR DE OLEO	1					
7	94421–18800	ARO DA RODA (2.15-18)	1					
8	4B4–F5396–00	RAIO INTERNO 2	9					
9	4B4–F5397–00	RAIO EXTERNO 2	9					
10	4B4–F5391–00	RAIO INTERNO 1	9					
11	4B4–F5392–00	RAIO EXTERNO 1	9					
12	2TY–F5195–00	FIXADOR DE RAIOS	36					
13	94112–18800	PNEU (120/80-18 M/C 62S)	1					
14	94210–18800	CAMARA DE AR (100/100-18TR4)	1					
15	94325–18801	CINTO DO ARO (2.15-18)	1					
16	4B4–F5446–20	COROA DA RODA TRASEIRA (46D)	1					
17	90116–08812	PRISIONEIRO	6					
18	95607–08200	PORCA AUTO-TRAVANTE	6					
19	90387–15W35	ESPACADOR	1					
20	4B4–F5383–00	ESPACADOR DA RODA	1					
21	1S4–F5388–00	ESTICADOR DA CORRENTE 1	2					
22	1S4–F2174–00	TERMINAL 1	2					
23	9290M–08600	ARRUELA	2					
24	9530L–08600	PORCA	4					
25	4B4–25381–00	EIXO DA RODA	1					
26	90201–152L7	ARRUELA PLANA	1					
27	90201–145M7	ARRUELA PLANA	1					

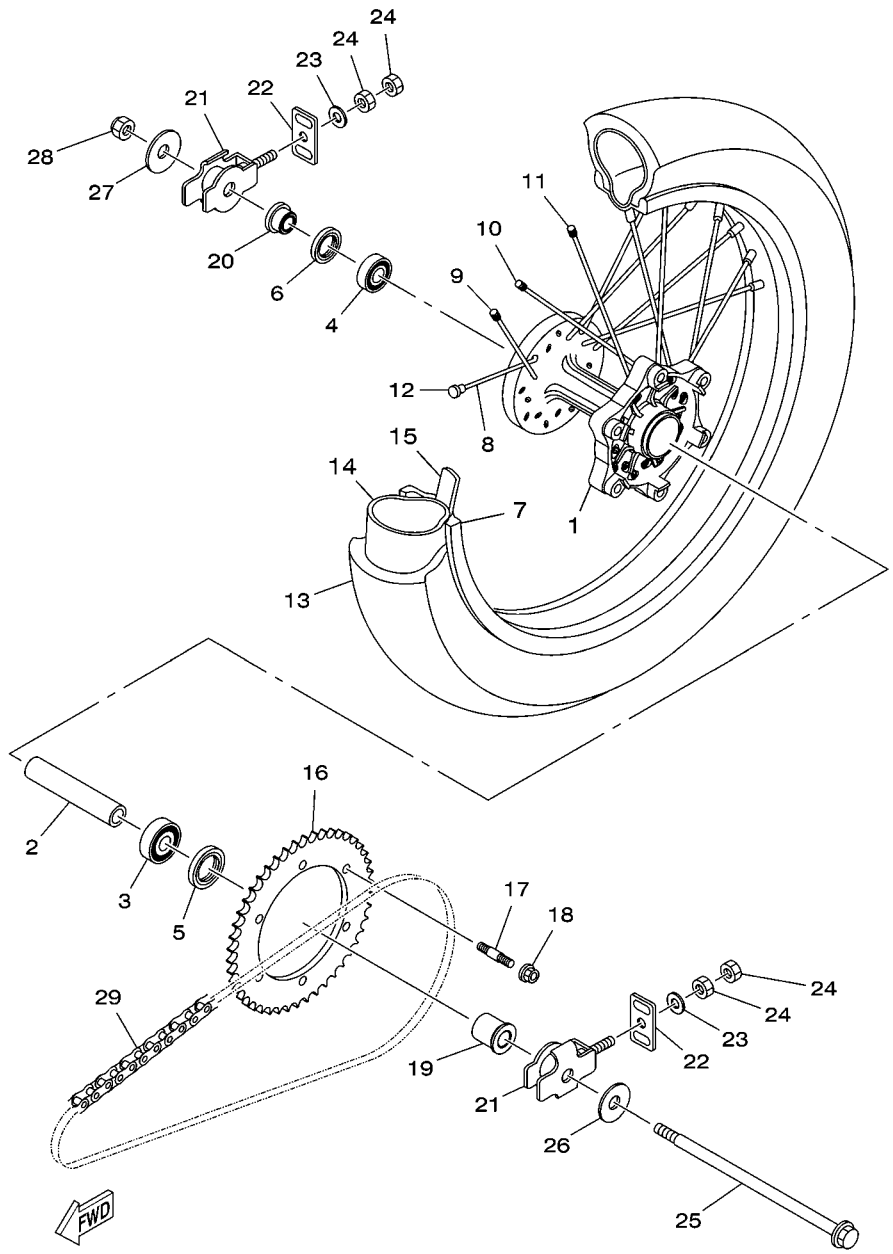

4B41280-F290

FIG. 29 RODA TRASEIRA

REF. NO.	No. PEÇA	DESCRIÇÃO	4B42					OBSERVAÇÕES
28	90185–14112	PORCA AUTO-TRAVANTE	1					
29	94581–90130	CORRENTE	1					

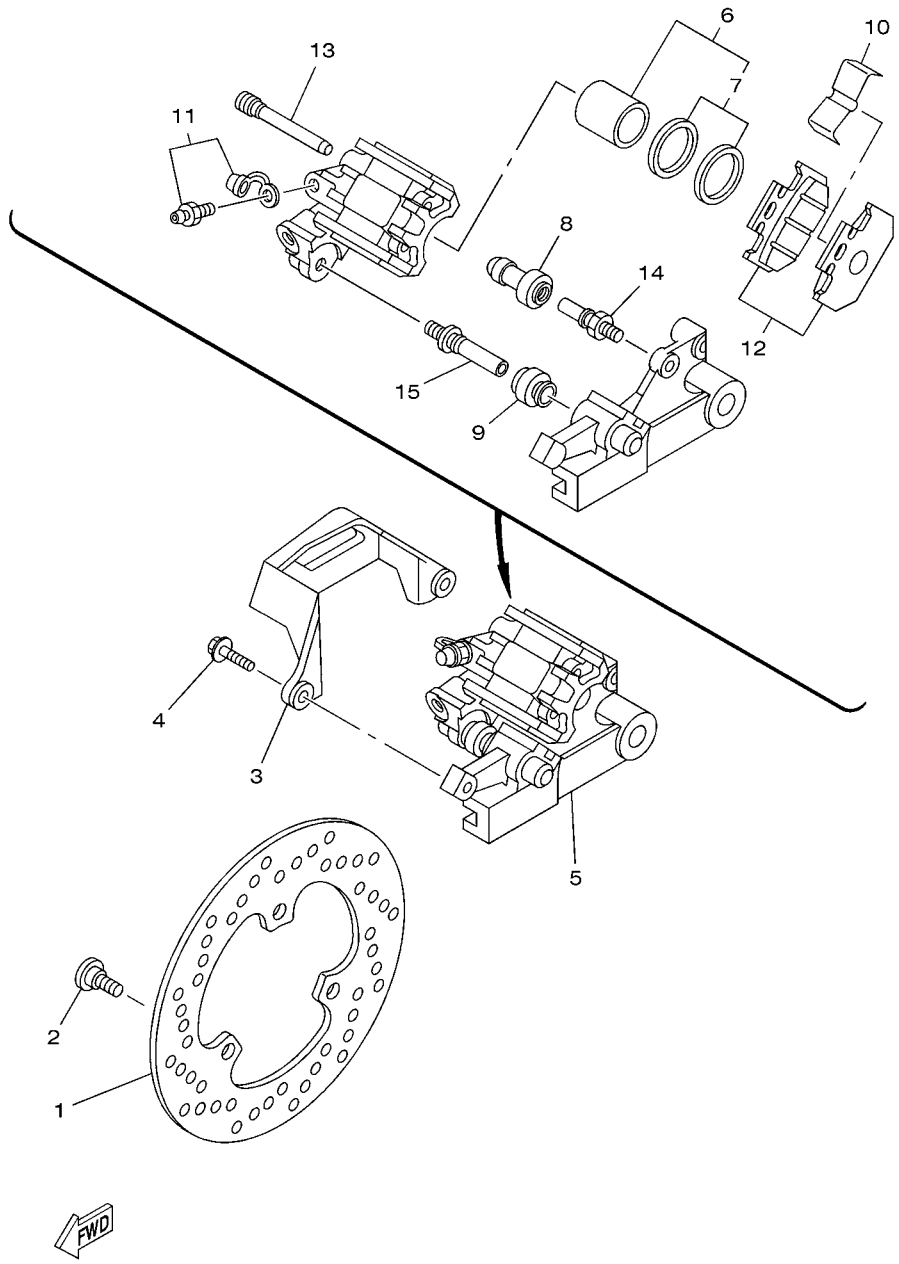

4B41280-F300

FIG. 30 PINCA DE FREIO TRASEIRA

REF. NO.	No. PEÇA	DESCRIÇÃO	4B42					OBSERVAÇÕES
1	5XT–2582W–00	DISCO DE FREIO TRAS. 2	1					
2	90109–08015	PARAFUSO	3					
3	4GY–27491–00	PROTETOR DA PINCA	1					
4	95027–06016	PARAFUSO FLANGE	2					
5	3C5–2580W–01	PINCA FREIO CONJ. TRASEIRO 2	1					
6	5XT–W0057–50	.JOGO DE PISTOES DA PINCA	1					
7	3JD–W0047–51	..JOGO DE RETENTORES DA PINCA	1					
8	1UY–25937–51	.CAPA DA PINCA DE FREIO	1					
9	3JD–25917–00	.PROTETOR PINCA	1					
10	3SP–25919–51	.SUPORTE DA PASTILHA DE FREIO	1					
11	1UY–W0048–50	.KIT DO PARAFUSO SANGRADOR	1					
12	5XT–W0046–50	.KIT DE PASTILHAS DE FREIO 2	1					
13	3SP–25924–51	.PINO DA PASTILHA DE FREIO	2					
14	3SP–25914–51	.CONTRA PINO	1					
15	3SP–25926–51	.PARAFUSO	1					

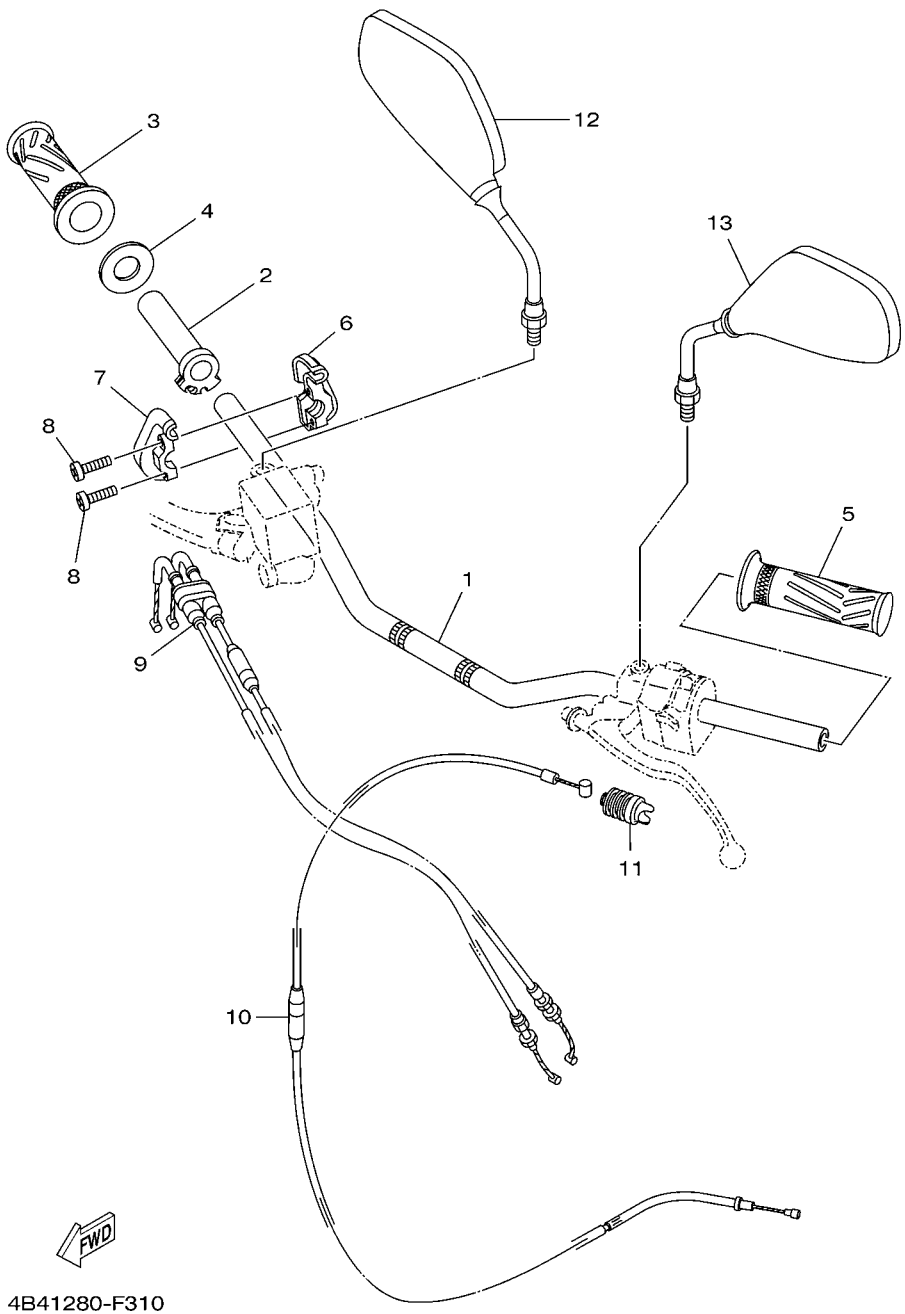

FIG. 31 GUIDAO E CABOS

REF. NO.	No. PEÇA	DESCRIÇÃO	4B42					OBSERVAÇÕES
1	4B4–F6111–00–35	GUIDAO	1					SL PARA DPBSE,Y..
2	5BE–26243–00	TUBO GUIA DO ACELERADOR	1					
3	4B4–F6242–00	MANOPLA DIREITA	1					
4	2TY–F6249–00	ANEL LAMINA	1					
5	4B4–F6241–00	MANOPLA ESQUERDA	1					
6	1C6–F6281–00	CAPA SUPERIOR DA MANOPLA	1					
7	1C6–F6282–00	CAPA SUPERIOR DA MANOPLA	1					
8	9851M–05020	PARAFUSO	2					
9	4B4–26302–00	CABO ACELERADOR CONJ.	1					
10	4B4–26335–00	CABO DE EMBREAGEM	1					
11	2TY–F6342–00	PROTETOR DO CABO	1					
12	1S4–F6290–01	ESPELHO RETROVISOR CONJ. (DIR)	1					
13	1S4–F6280–01	ESPELHO RETROVISOR CONJ. (ESQ)	1					

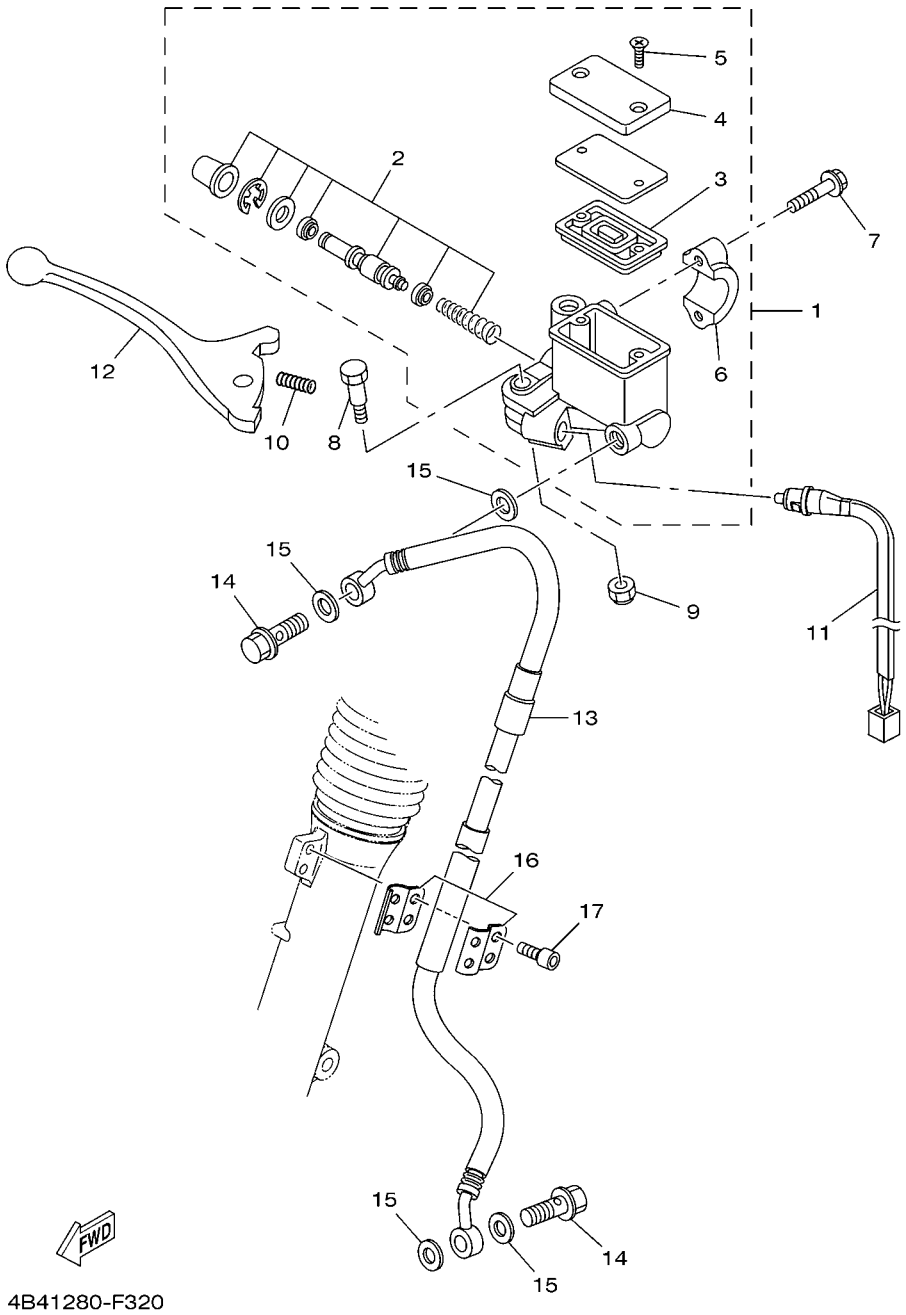

FIG. 32 CILINDRO MESTRE DIANTEIRO

REF. NO.	No. PEÇA	DESCRIÇÃO	4B42					OBSERVAÇÕES
1	5XT–2583T–00	CILINDRO MESTRE DIANTEIRO CJ.	1					
2	5XT–W0041–00	.KIT DE REPARO DO CILINDRO	1					
3	55U–25854–00	.DIAFRAGMA DO RESERVATORIO	1					
4	3GM–25852–22	.TAMPA DO RESERVATORIO	1					
5	98706–04012	.PARAFUSO CABECA PLANA	2					
6	56A–25867–00	.SUPORTE DO CILINDRO MESTRE	1					
7	95027–06025	PARAFUSO FLANGE	2					
8	90109–06577	PARAFUSO	1					
9	95606–06100	PORCA AUTO-TRAVANTE	1					
10	90501–10312	MOLA DE COMPRESSAO	1					
11	5VK–83980–00	INTERRUPTOR DE FREIO DIANT.	1					
12	4B4–83922–00	ALAVANCA DIREITA 2	1					
13	4B4–F5872–00	MANGUEIRA DE FREIO 1	1					
14	90401–10159	PARAFUSO DE UNIAO	2					
15	90201–10886	ARRUELA PLANA	4					
16	2C1–F3466–00	BRACADEIRA	2					
17	91317–06016	PARAFUSO	2					

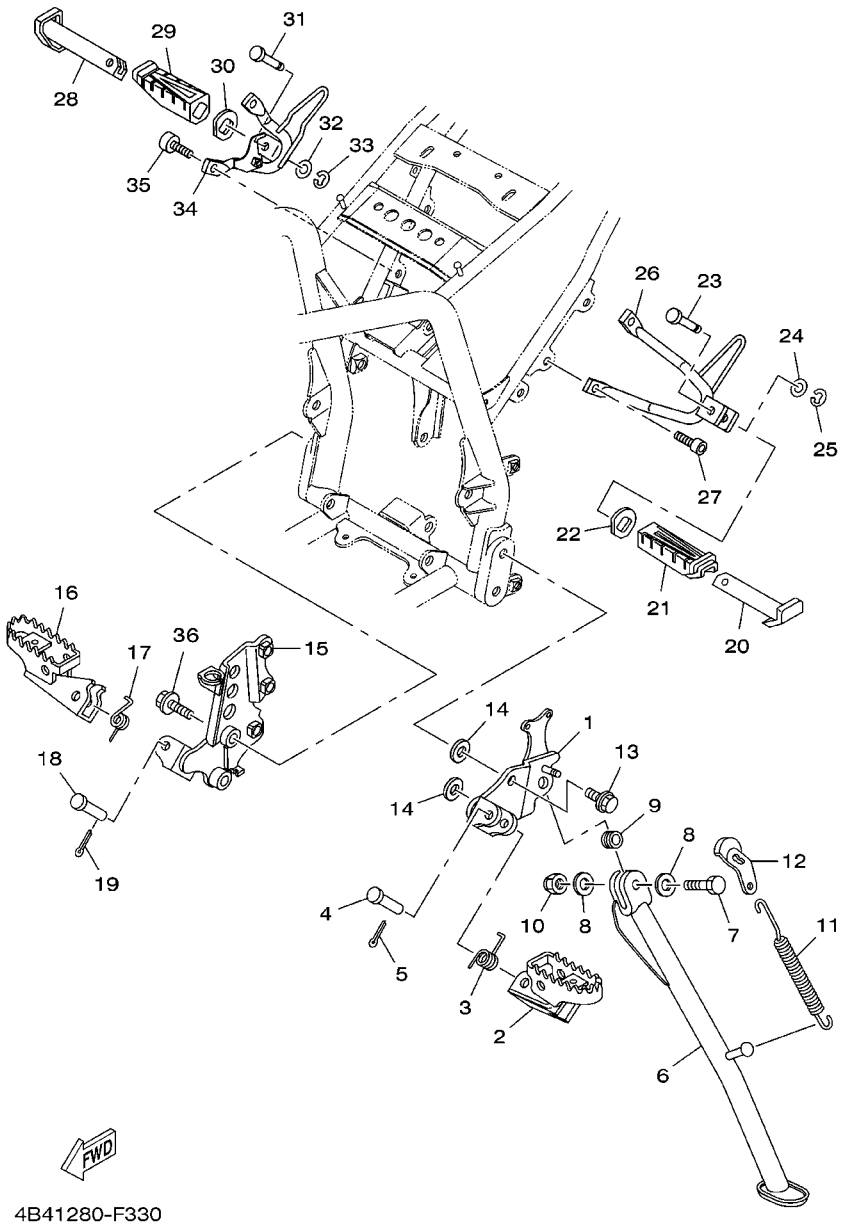

4B41280-F330

FIG. 33 CAVALETE. ESTRIBOS. PEDAL 1

REF. NO.	No. PEÇA	DESCRIÇÃO	4B42					OBSERVAÇÕES
1	4B4–F7412–00	SUPORTE DO ESTRIBO 1	1					
2	4VW–F7411–00	ESTRIBO DIANTEIRO ESQ. 1	1					
3	90508–20W07	MOLA DE TORCAO	1					
4	91701–08039	PINO	1					
5	91401–25015	CUPILHA	1					
6	4B4–F7311–00	CAVALETE LATERAL	1					
7	90101–10812	PARAFUSO	1					
8	90201–101J1	ARRUELA PLANA	2					
9	90387–10003	ESPACADOR	1					
10	90185–10060	PORCA AUTO-TRAVANTE	1					
11	90506–35473	MOLA DE TENSAO	1					
12	4B4–F7315–00	ARTICULADOR, CAVALETE LATERAL	1					
13	95817–10025	PARAFUSO FLANGE	2					
14	9290M–10200	ARRUELA	2					
15	4B4–F7422–00	SUPORTE DO ESTRIBO 2	1					
16	4VW–F7421–00	ESTRIBO DIANTEIRO DIR. 2	1					
17	90508–20W07	MOLA DE TORCAO	1					
18	91701–08039	PINO	1					
19	91401–25015	CUPILHA	1					
20	5HH–F7431–00	ESTRIBO TRASEIRO ESQUERDO	1					
21	5HH–F7433–00	CAPA DO ESTRIBO TRASEIRO ESQ.	1					
22	5HH–F7445–01	PLACA 1	1					
23	90249–06220	PINO	1					
24	9290M–06200	ARRUELA	1					
25	99001–05600	ANEL TRAVA	1					
26	5RM–F7432–10–33	SUPORTE, ESTRIBO TRAS. ESQ.	1					YB PARA DPBSE,Y..
27	91317–08020	PARAFUSO	2					

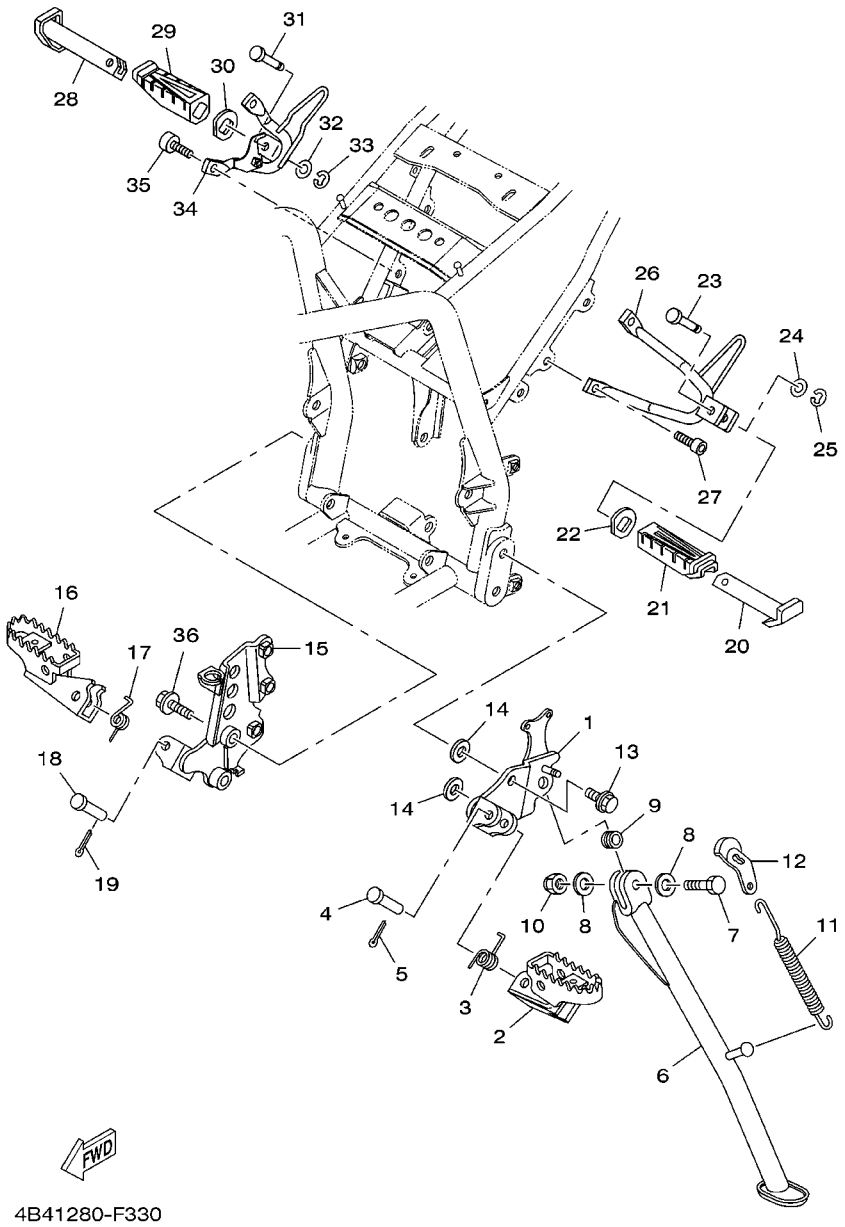

FIG. 33 CAVALETE. ESTRIBOS. PEDAL 1

REF. NO.	No. PEÇA	DESCRIÇÃO	4B42					OBSERVAÇÕES
28	5HH–F7441–00	ESTRIBO TRASEIRO DIREITO	1					
29	5HH–F7444–00	CAPA DO ESTRIBO TRASEIRO DIR.	1					
30	5HH–F7445–01	PLACA 1	1					
31	90249–06220	PINO	1					
32	9290M–06200	ARRUELA	1					
33	99001–05600	ANEL TRAVA	1					
34	4B4–F7442–00–33	SUPORTE, ESTRIBO TRAS. ESQ.	1					YB PARA DPBSE,Y..
35	91317–08020	PARAFUSO	2					
36	95817–10030	PARAFUSO FLANGE	2					

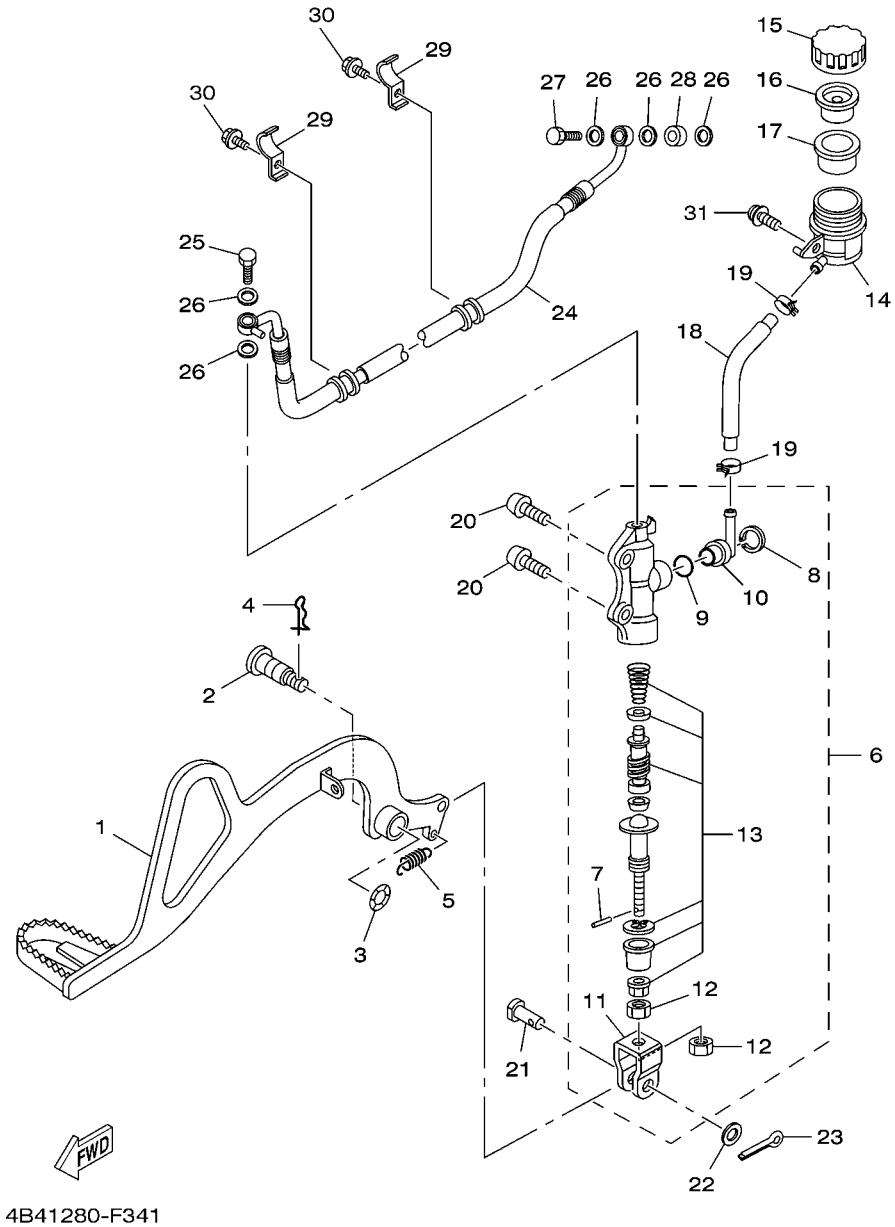

FIG. 34 CILINDRO MESTRE TRASEIRO

REF. NO.	No. PEÇA	DESCRIÇÃO	4B42					OBSERVAÇÕES
1	4B4–F7211–00	PEDAL DE FREIO	1					
2	5RM–F7261–00	EIXO	1					
3	90206–14001	ARRUELA ONDULADA	1					
4	90468–20196	PRESILHA	1					
5	90506–23801	MOLA DE TENSAO	1					
6	5TG–2580E–00	CILINDRO MESTRE TRASEIRO CONJ.	1					
7	3KW–27234–00	.PINO DA VARETA DE FREIO	1					
8	2VN–25866–00	.ANEL TRAVA	1					
9	93210–15620	.ANEL DE BORRACHA	1					
10	2VN–2582A–50	.JUNCAO	1					
11	2YK–27222–00	.JUNCAO	1					
12	4SS–27218–00	.PORCA	2					
13	5TG–W0042–50	.KIT DE REPARO DO CILINDRO	1					
14	5TG–25894–00	TANQUE RESERVATORIO	1					PE7-MC-110016
15	3XP–25852–50	TAMPA DO RESERVATORIO	1					PE7-MC-110016
16	2VN–25854–00	DIAFRAGMA DO RESERVATORIO	1					PE7-MC-110016
17	2VN–25855–00	BUCHA DO DIAFRAGMA	1					PE7-MC-110016
18	4B4–25895–00	MANGUEIRA DO RESERVATORIO	1					PE7-MC-110016
19	90467–12085	PRESILHA	2					PE7-MC-1100-16
20	92017–08025	PARAFUSO	2					
21	90240–08124	PINO	1					
22	90201–08083	ARRUELA PLANA	1					
23	91401–16012	CONTRAPINO	1					
24	4B4–F5873–00	MANGUEIRA DE FREIO 2	1					
25	90401–10159	PARAFUSO DE UNIAO	1					
26	90201–10886	ARRUELA PLANA	5					
27	90401–10038	PARAFUSO DE UNIAO	1					

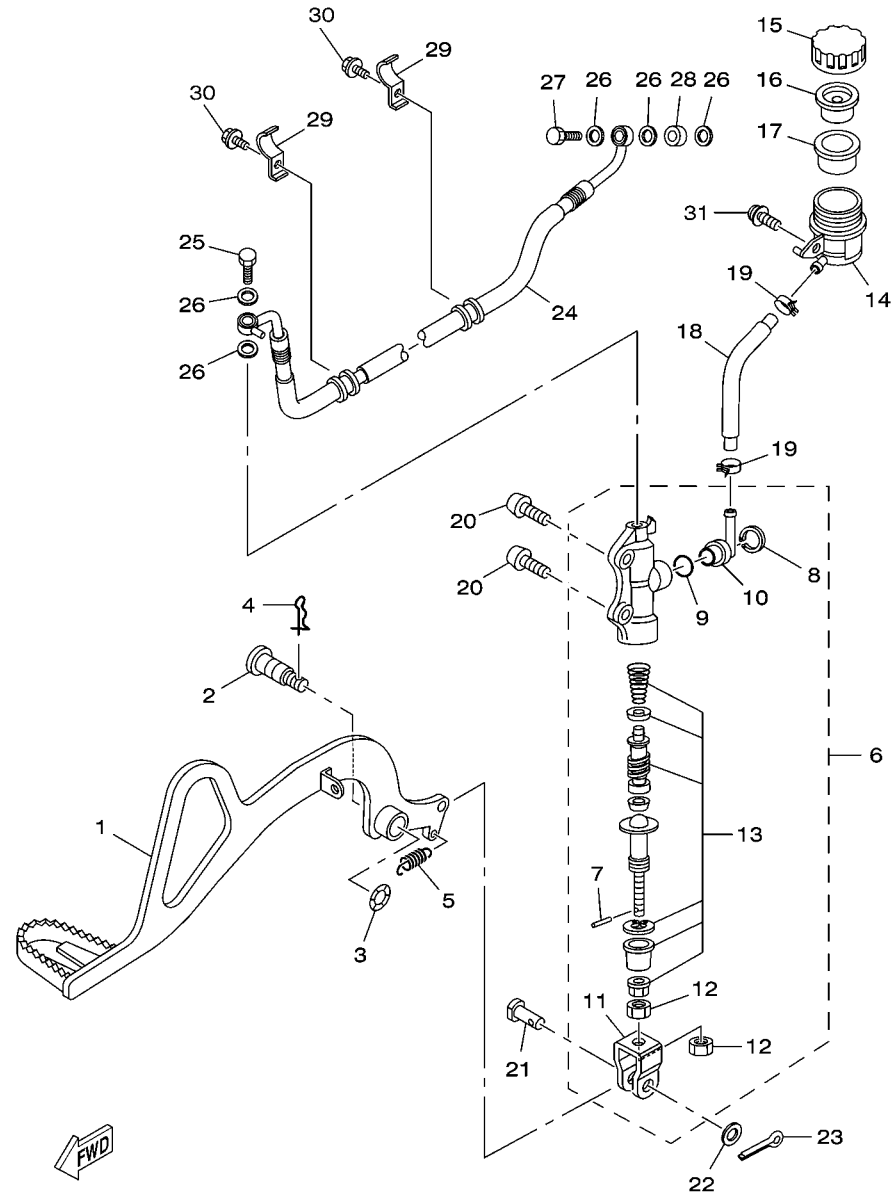

4B41280-F341

FIG. 34 CILINDRO MESTRE TRASEIRO

REF. NO.	No. PEÇA	DESCRIÇÃO	4B42					OBSERVAÇÕES
28	90387–1005B	ESPACADOR	1					
29	4B4–F5875–00	SUPORTE MANGUEIRA DE FREIO 1	2					
30	95027–06012	PARAFUSO FLANGE	2					
31	90159–06060	PARAFUSO COM ARRUELA	1					

PARTS NEWS

YAMAHA
YAMAHA MOTOR DO BRASIL LTDA
Rodovia Presidente Dutra Km 214
Administração de Peças & Acessórios

Notícia No. PE7-MC-110016 (1/1)

Data: 28, Fevereiro, 2011

Elaboração: Francisco Monteiro

Causa ☐ **Revisão de Peça** ☑ **Correção** ☐ **Venda Unitária de Peça** ☐ **Outros**

Modelo	**XTZ250**
OBJETIVO	INFORMAR CORREÇÃO NO CATÁLOGO DE PEÇAS
CATÁLOGO No.	Veja abaixo a lista com os Prefixos dos Modelos e os Códigos dos Catálogos de Peças

Por favor, faça as devidas correções em seu Catálogo de Peças.

1. LISTA DE CÓDIGOS

CILINDRO MESTRE TRASEIRO

Fig.No.	Ref.No.	No. PEÇA ANTIGA	No. PEÇA NOVA	NOME DA PEÇA	Qtde	OBSERVAÇÕES
34	14	5TG-25894-00	———	TANQUE RESERVATÓRIO	1	"." Sinal deletado
	15	3XP-25852-50	———	TAMPA DO RESERVATÓRIO	1	"." Sinal deletado
	16	2VN-25854-00	———	DIAFRAGMA DO RESERVATÓRIO	1	"." Sinal deletado
	17	2VN-25855-00	———	BUCHA DO DIAFRAGMA	1	"." Sinal deletado
	18	4B4-25895-00	———	MANGUEIRA DO RESERVATÓRIO	1	"." Sinal deletado
	19	90467-12085	———	PRESILHA	2	"." Sinal deletado

*; Esta mudança será aplicada a partir do início da produção.

2. ILUSTRAÇÃO **(CILINDRO MESTRE TRASEIRO)**

ANTIGA

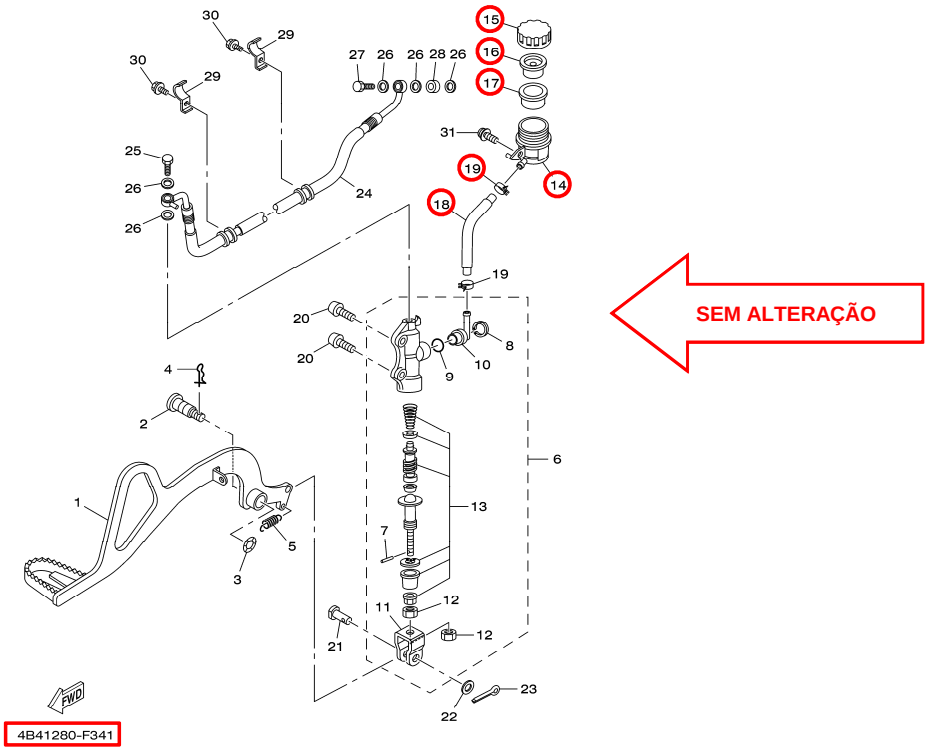

3. Lista com os Prefixos dos Modelos e os Códigos dos Catálogos de Peças.

É aplicavel para MODELO, CÓDIGO DO MODELO e CÓDIGO DO CATÁLOGO, conforme segue:

Nome do Modelo	Código do Modelo	Ano	Catálogo No.	Figura No.
XTZ250	4B42	2008	1G4B4-280P1	34
	4B43	2009	1H4B4-280P1	

Muito obrigado por sua cooperação.

Peças Verificação	Serviços Verificação	Peças Arquivo

YAMAHA MOTOR DO BRASIL LTDA
Rodovia Presidente Dutra Km 214
Administração de Peças & Acessórios

YAMAHA GENUINE Parts & Accessories

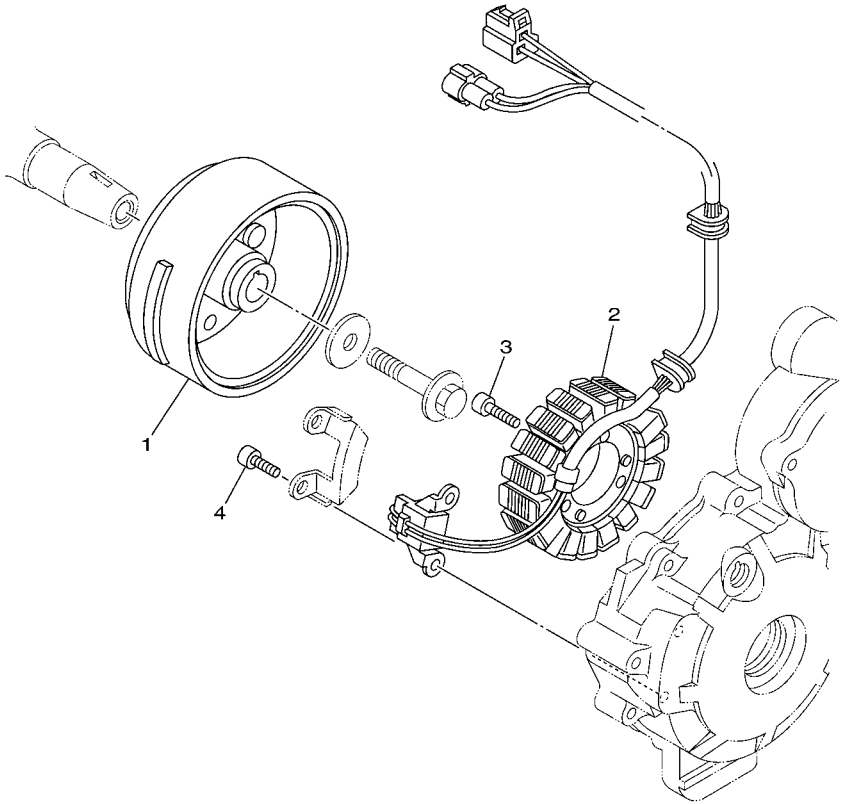

1S41280-E330

FIG. 35 GERADOR

REF. NO.	No. PEÇA	DESCRIÇÃO	4B42					OBSERVAÇÕES
1	1S4–H1450–00	ROTOR DO MAGNETO CONJ.	1					
2	1S4–H1410–00	ESTATOR CONJ.	1					
3	9131M–06025	PARAFUSO	3					
4	9131M–05012	PARAFUSO	2					

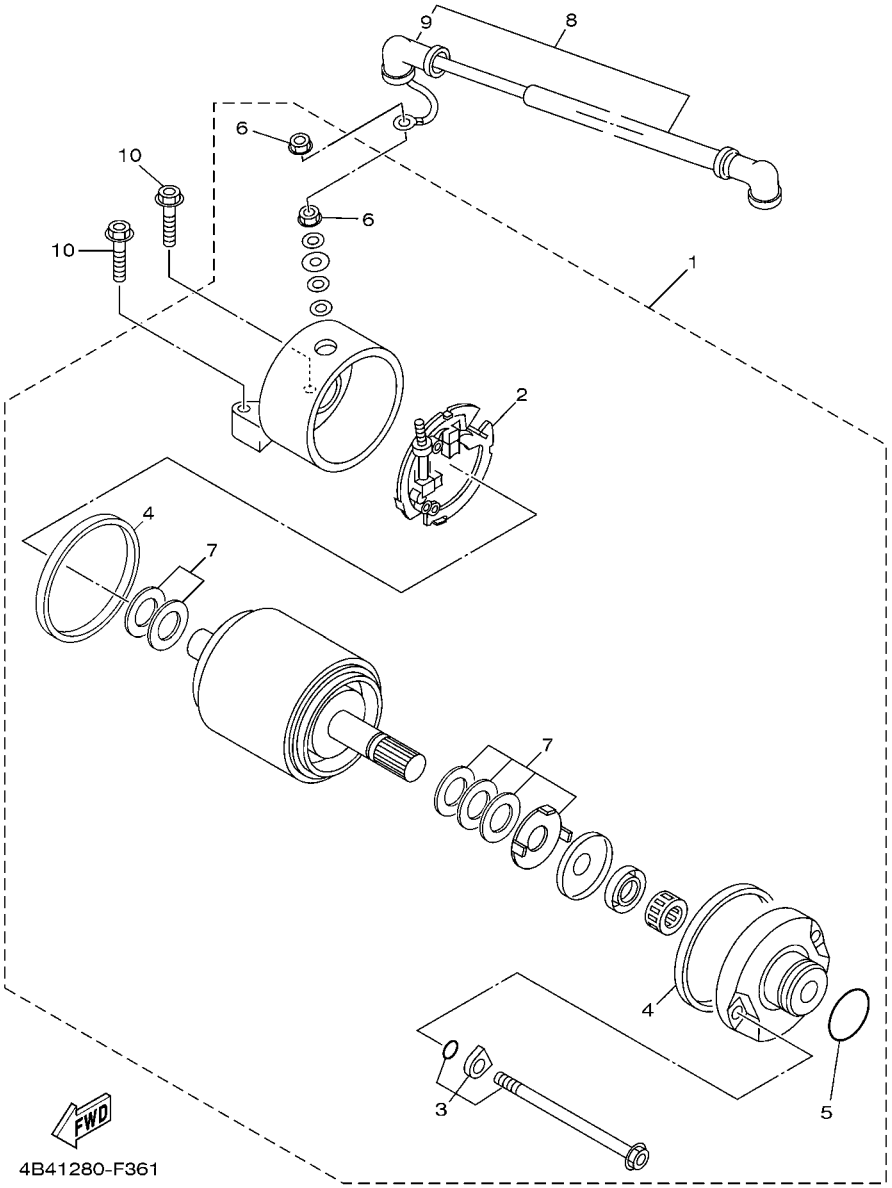

FIG. 36 MOTOR DE PARTIDA

REF. NO.	No. PEÇA	DESCRIÇÃO	4B42					OBSERVAÇÕES
1	4GY–81890–00	MOTOR DE PARTIDA COMPLETO	1					
2	3KS–81840–00	.FIXADOR DAS ESCOVAS CONJ.	1					
3	3WP–81826–00	.PARAFUSO	2					
4	11H–81844–00	.GAXETA	2					
5	1FK–81847–00	.ANEL DE BORRACHA	1					PE7-MC-110002
6	4XV–8182A–00	.PORCA	2					
7	3AJ–81809–00	.ARRUELAS JOGO	1					
8	4B4–H1815–00	CHICOTE DO MOTOR DE ARRANQUE	1					
9	4G0–81871–00	.CAPA	1					
10	90105–06836	PARAFUSO FLANGE	2					

PARTS NEWS

YAMAHA
YAMAHA MOTOR DO BRASIL LTDA
Rodovia Presidente Dutra Km 214
Administração de Peças & Acessórios

Notícia No. PE7-MC-110002 (1/1)

Data: 28, Fevereiro, 2011

Elaboração: Francisco Monteiro

Causa ☐ **Revisão de Peça** ☑ **Correção** ☐ **Venda Unitária de Peça** ☐ **Outros**

Modelo	**XTZ250 (LANDER)**
OBJETIVO	INFORMAR CORREÇÃO NOS CATÁLOGOS DE PEÇAS
CATÁLOGO No.	Veja abaixo a lista com os Prefixos dos Modelos e os Códigos dos Catálogos de Peças

Por favor, faça as devidas correções em seu Catálogo de Peças.

1. LISTA DE CÓDIGOS

MOTOR DE PARTIDA

Fig.No.	Ref.No.	No. PEÇA ANTIGA	No. PEÇA NOVA	NOME DA PEÇA	Qtde	OBSERVAÇÕES
36	5	1FK-81847-00	←	.ANEL DE BORRACHA	1	Informar correção da QTDE 3 → 1

*; Esta mudança será aplicada a partir do início da produção.

2. ILUSTRAÇÃO **(MOTOR DE PARTIDA)**

Modelo: 2007

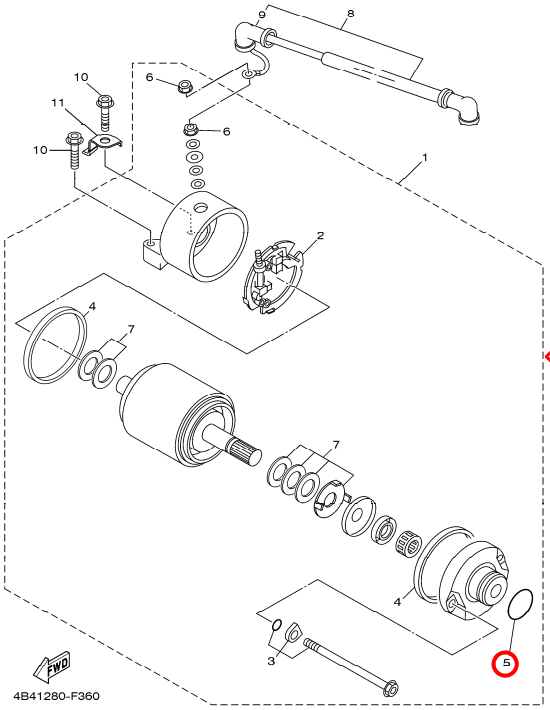

SEM ALTERAÇÃO

Modelo: 2008/ 2009

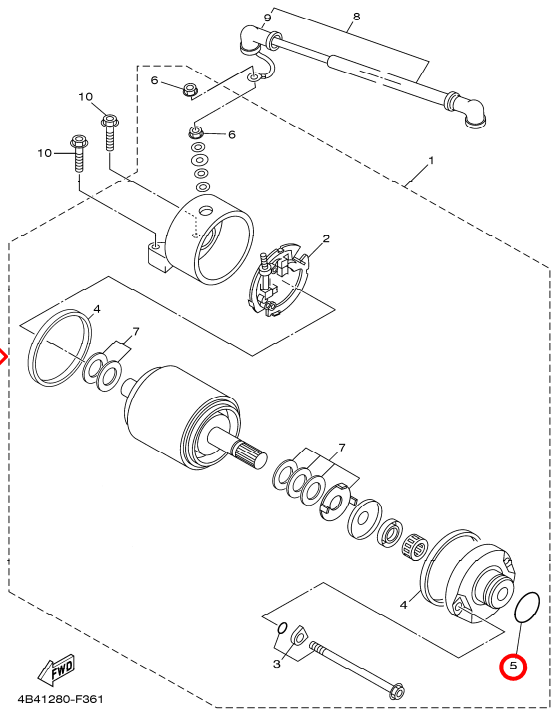

3. Lista com os Prefixos dos Modelos e os Códigos dos Catálogos de Peças.

É aplicavel para MODELO, CÓDIGO DO MODELO e CÓDIGO DO CATÁLOGO, conforme segue:

Nome do Modelo	Código do Modelo	Ano	Catálogo No.	Figura No.
XTZ250	4B41	2007	1F4B4-280P1	36
	4B42	2008	1G4B4-280P1	
	4B43	2009	1H4B4-280P1	

Muito obrigado por sua cooperação.

Peças Verificação	Serviços Verificação	Peças Arquivo

YAMAHA MOTOR DO BRASIL LTDA
Rodovia Presidente Dutra Km 214
Administração de Peças & Acessórios

YAMAHA GENUINE Parts & Accessories

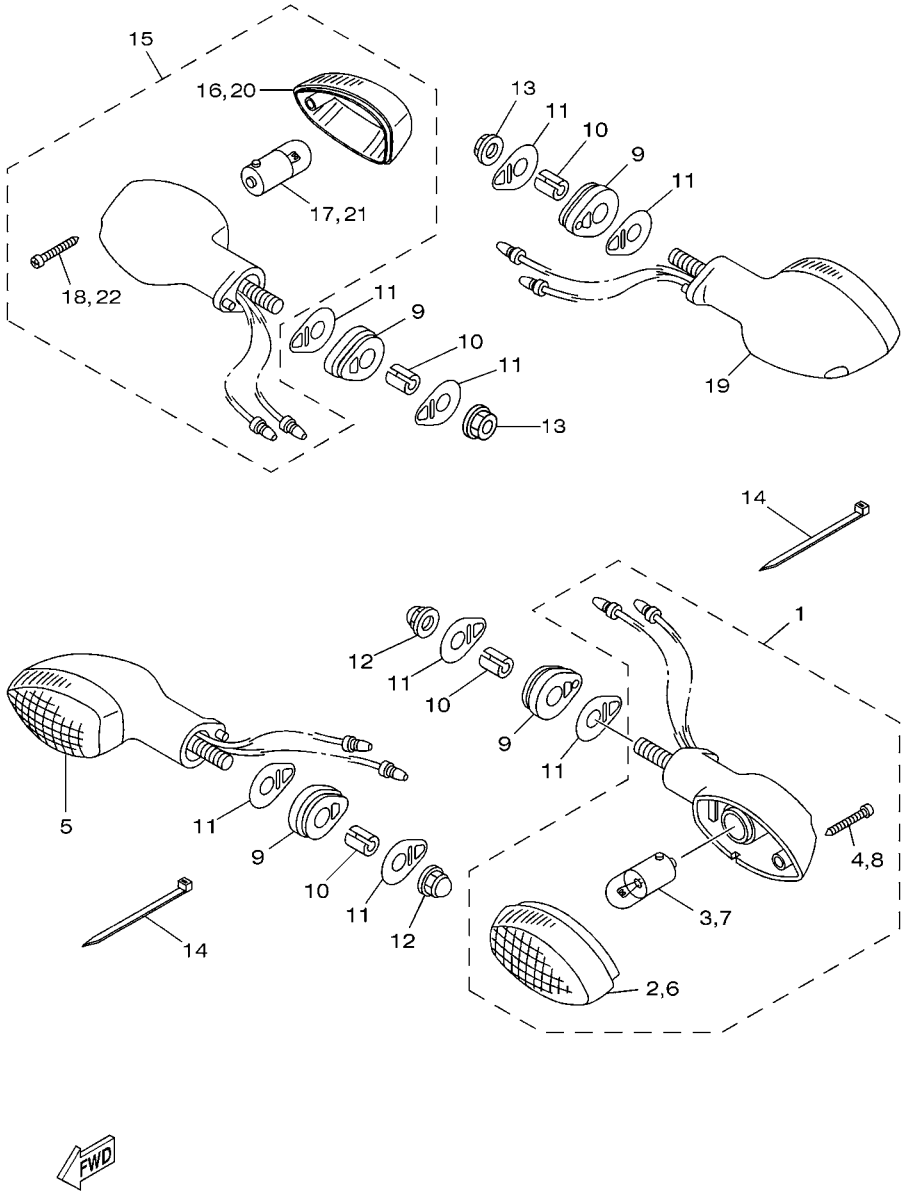

4B41280-F370

FIG. 37 PISCAS

REF. NO.	No. PEÇA	DESCRIÇÃO	4B42					OBSERVAÇÕES
1	1S4–H3310–00	PISCA DIANTEIRO CONJ. 1	1					
2	1S4–H3312–00	.LENTE DO PISCA ESQUERDO	1					
3	42K–H3311–00	.LAMPADA (12V/10W)	1					
4	9770M–04025	.PARAFUSO	1					
5	1S4–H3320–00	PISCA DIANTEIRO CONJ. 2	1					
6	1S4–H3312–00	.LENTE DO PISCA ESQUERDO	1					
7	42K–H3311–00	.LAMPADA (12V/10W)	1					
8	9770M–04025	.PARAFUSO	1					
9	5HH–H3321–01	AMORTIZADOR DO PISCA 1	4					
10	5RM–H3316–00	ESPACADOR ESPECIAL	4					
11	5HH–H3359–02	ARRUELA ESPECIAL	8					
12	90176–08026	PORCA COROA	2					
13	9570M–08500	PORCA FLANGE	2					
14	90464–16061	BRACADEIRA	2					
15	4B4–H3330–00	PISCA TRASEIRO CONJ. 1	1					
16	1S4–H3312–00	.LENTE DO PISCA ESQUERDO	1					
17	42K–H3311–00	.LAMPADA (12V/10W)	1					
18	9770M–04025	.PARAFUSO	1					
19	4B4–H3340–00	PISCA TRASEIRO CONJ. 2	1					
20	1S4–H3312–00	.LENTE DO PISCA ESQUERDO	1					
21	42K–H3311–00	.LAMPADA (12V/10W)	1					
22	9770M–04025	.PARAFUSO	1					

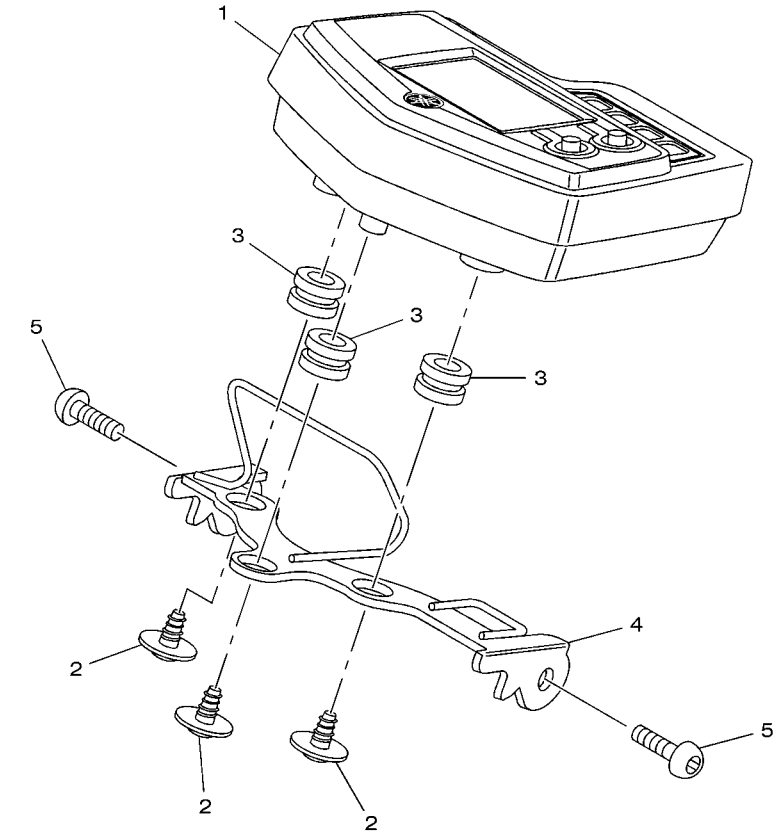

4B41280-F380

FIG. 38 MEDIDOR

REF. NO.	No. PEÇA	DESCRIÇÃO	4B42					OBSERVAÇÕES
1	4B4–H3500–00	MEDIDOR CONJUNTO	1					
2	90164–05014	PARAFUSO	3					
3	90480–14555	ILHO DE BORRACHA	3					
4	4B4–H3519–00	SUPORTE DO MEDIDOR	1					
5	92017–06014	PARAFUSO	2					

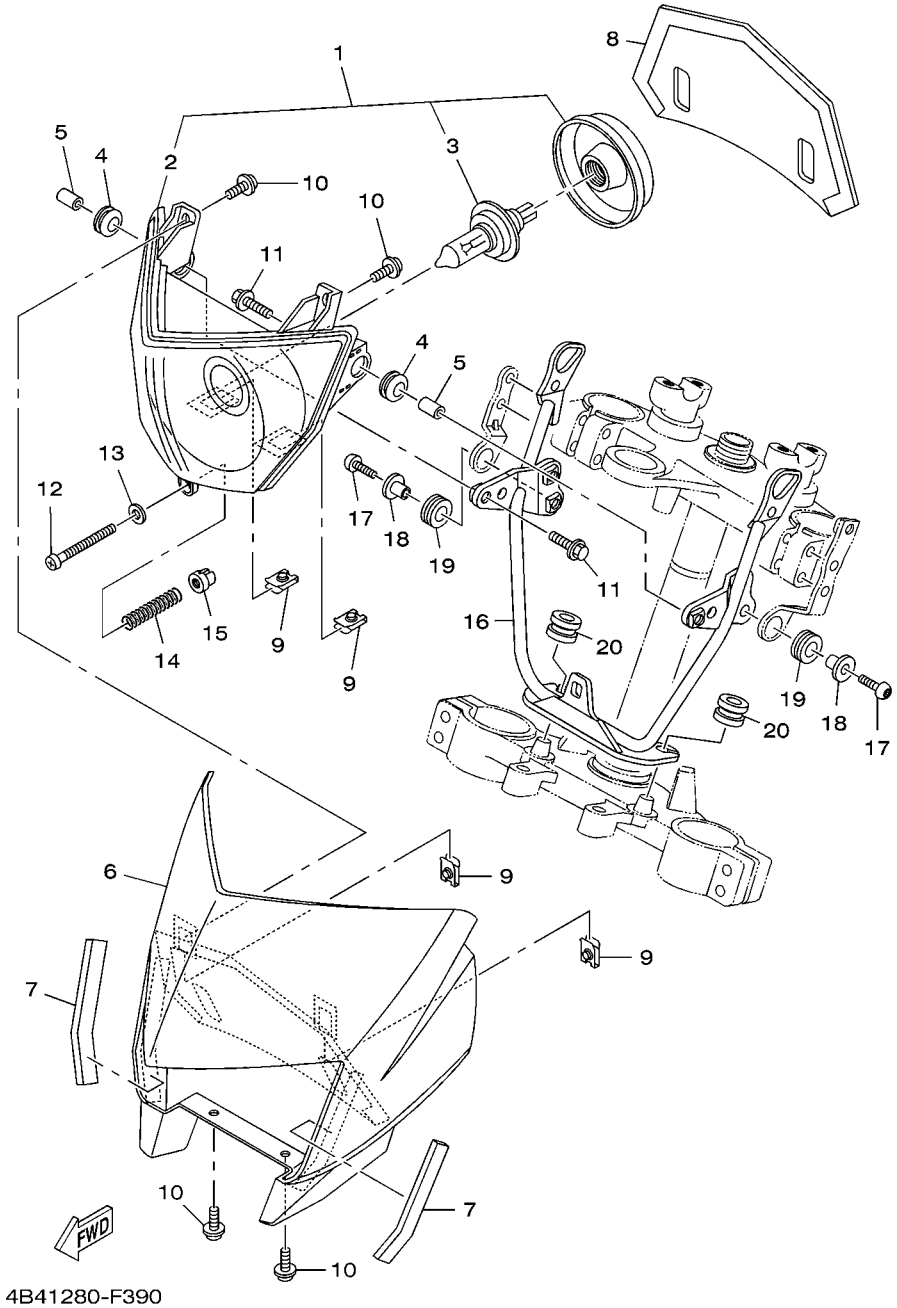

FIG. 39 FAROL DIANTEIRO

REF. NO.	No. PEÇA	DESCRIÇÃO	4B42					OBSERVAÇÕES
1	4B4–H4310–00	FAROL DIANTEIRO COMPLETO	1					
2	4B4–H4320–00	.LENTE DO FAROL CONJ	1					
3	4AN–H4314–00	.LAMPADA (12V-35/35W H4)	1					
4	90480–14003	ILHO DE BORRACHA	2					
5	90387–060A7	ESPACADOR	2					
6	4B4–H4311–00	CARENAGEM DO FAROL	1					UR PARA DPBSE
	4B4–H4311–20	CARENAGEM DO FAROL	1					UR PARA YB
	4B4–H4311–40	CARENAGEM DO FAROL	1					UR PARA CMR
7	4B4–F8371–00	AMORTIZADOR	2					
8	4B4–H4196–00	TAMPA DO SOQUETE	1					
9	90183–05061	PORCA LOCAL	4					
10	90159–05083	PARAFUSO COM ARRUELA	4					
11	9580M–06020	PARAFUSO FLANGE	2					
12	4LR–H433E–00	PARAFUSO DE AJUSTE	1					
13	4VW–H4344–00	ARRUELA PLANA	1					
14	4LR–H4332–10	MOLA DO PARAFUSO	1					
15	4B4–84334–00	PORCA DE REGULAGEM	1					
16	4B4–H4118–00	SUPORTE DO FAROL 1	1					
17	92017–06020	PARAFUSO	2					
18	90387–07810	ESPACADOR	2					
19	90480–15058	ILHO DE BORRACHA	2					
20	90480–14555	ILHO DE BORRACHA	2					

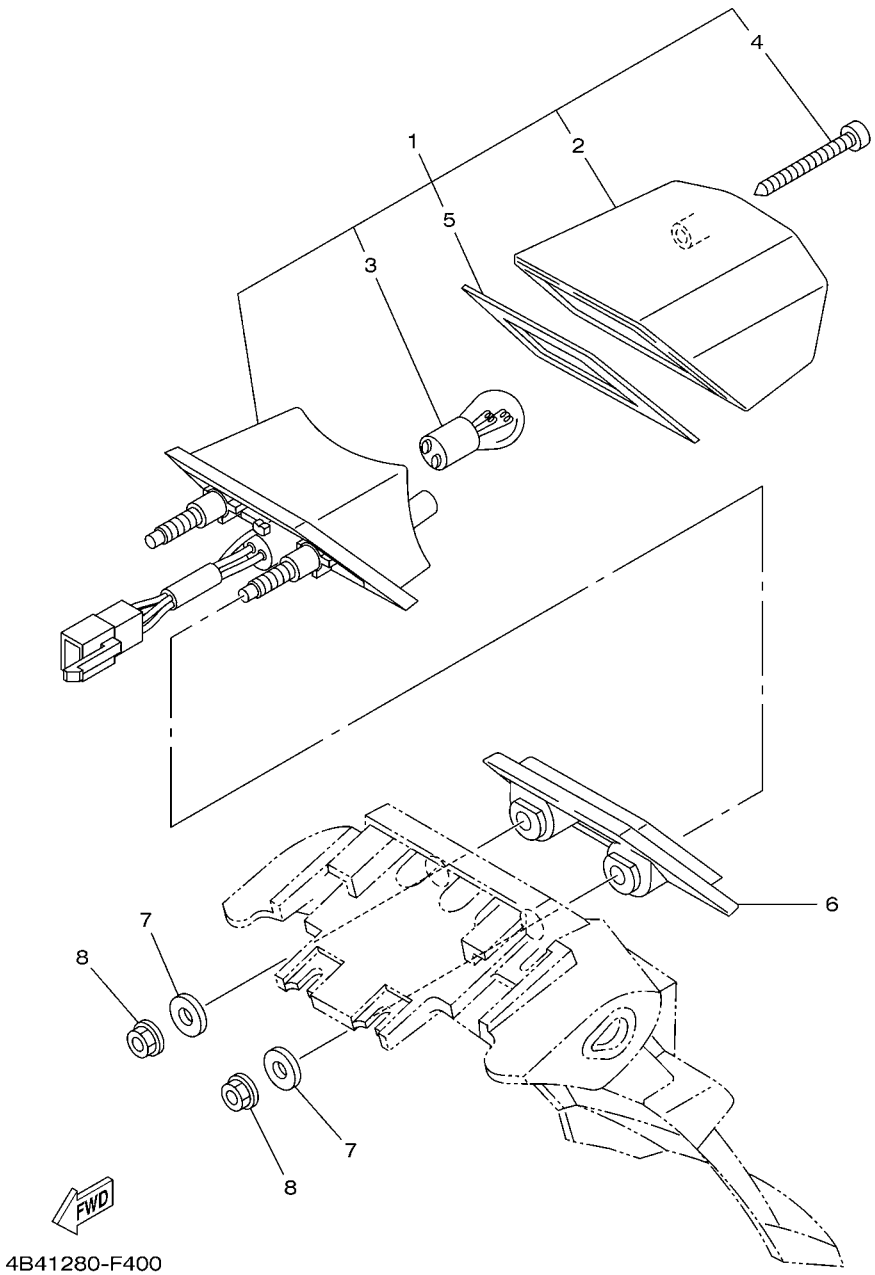

FIG. 40 LANTERNA TRASEIRA

REF. NO.	No. PEÇA	DESCRIÇÃO	4B42					OBSERVAÇÕES
1	5RM–H4710–00	LANTERNA TRASEIRA COMPLETA	1					
2	5RM–H4721–00	.LENTE DA LANTERNA TRASEIRA	1					
3	5HH–H4714–00	.LAMPADA (12V-21/5W)	1					
4	9770M–04025	.PARAFUSO	2					
5	5RM–H4723–00	.GAXETA DA LENTE	1					
6	5RM–H4527–00	AMORTIZADOR	1					
7	90201–06380	ARRUELA PLANA	2					
8	9570M–06500	PORCA FLANGE	2					

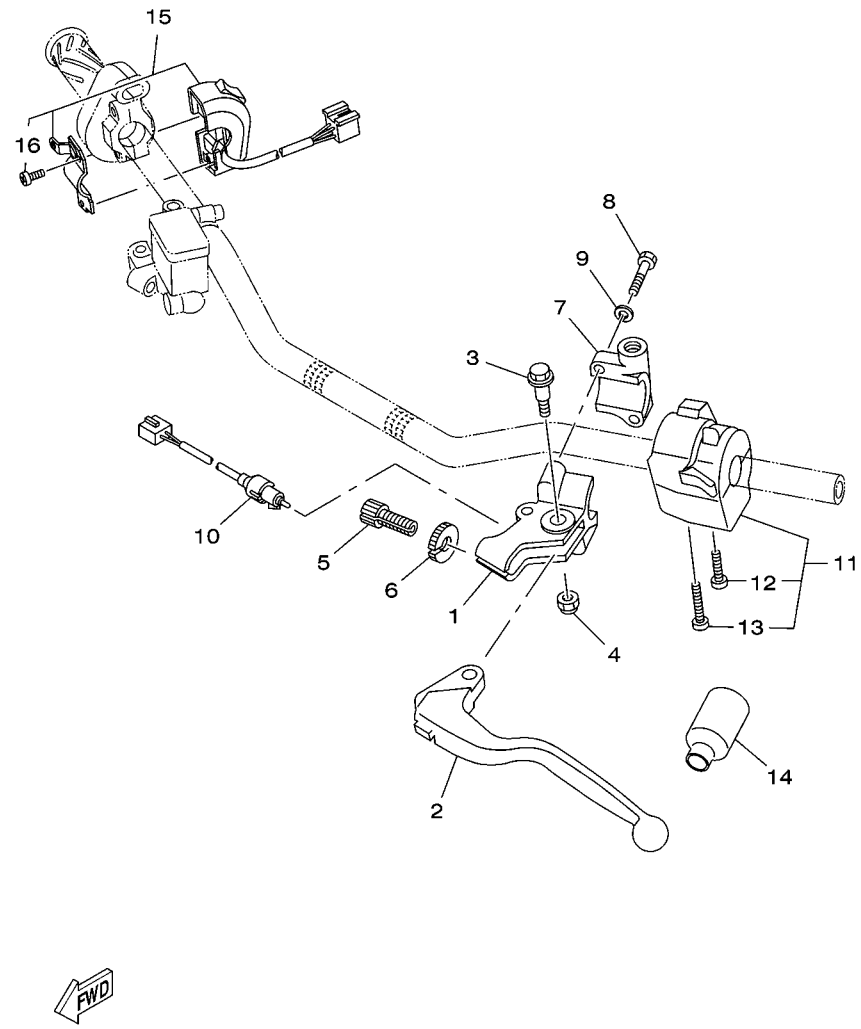

4B41280-F411

FIG. 41 INTERRUPTOR DO GUIDAO E MANETE

REF. NO.	No. PEÇA	DESCRIÇÃO	4B42					OBSERVAÇÕES
1	2TY–H2911–00	FIXADOR DA ALAVANCA 1	1					
2	1S4–H3912–00	ALAVANCA ESQUERDA 1	1					
3	4LR–H3945–00	PARAFUSO DA ALAVANCA	1					
4	95607–06100	PORCA AUTO-TRAVANTE	1					
5	90123–08046	PARAFUSO DE REGULAGEM	1					
6	90179–08148	PORCA DE REGULAGEM	1					
7	2TY–H2915–01	FIXADOR INFERIOR DA ALAVANCA	1					
8	9702M–05020	PARAFUSO	2					
9	9290M–05100	ARRUELA	2					
10	4B4–H3980–00	INTERRUPTOR DA EMBREAGEM CJ.	1					
11	4B4–H3969–00	INTERRUPTOR DO GUIDAO 5	1					
12	98507–05030	.PARAFUSO CABECA PANELA	1					
13	98507–05040	.PARAFUSO CABECA PANELA	1					
14	1B2–H2599–00	CAPA DO CHICOTE	1					
15	4B4–83975–00	INTERRUPTOR DO GUIDAO 2	1					
16	98507–05018	.PARAFUSO CABECA PANELA	2					

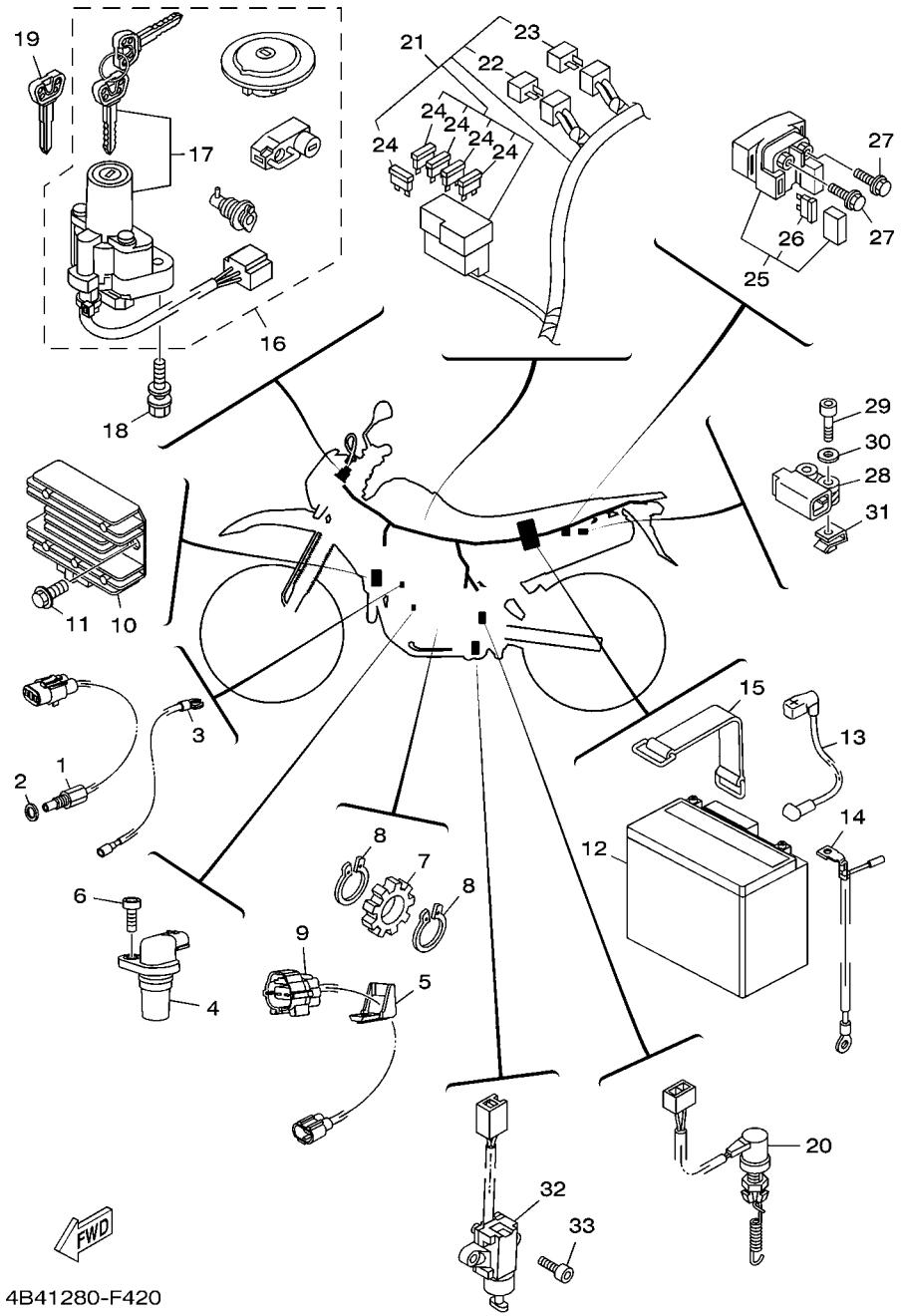

FIG. 42 SISTEMA ELETRICO 1

REF. NO.	No. PEÇA	DESCRIÇÃO	4B42					OBSERVAÇÕES
1	1S4–83591–00	UNIDADE TERMOSTATICA	1					
2	90201–08087	ARRUELA PLANA	1					
3	1S4–H2541–00	CHICOTE DE FIOS	1					
4	1S4–83755–00	SENSOR DE VELOCIDADE	1					
5	1S4–H6251–00	GUIA DO SENSOR	1					
6	91317–06014	PARAFUSO	1					
7	1S4–H354W–00	ROTOR	1					
8	93410–17037	ANEL TRAVA	2					
9	1S4–H2509–00	CHICOTE DE FIOS	1					
10	4B4–H1960–00	RETIFICADOR & REGULADOR CONJ.	1					
11	9580M–06012	PARAFUSO FLANGE	2					
12	1S4–H2100–00	BATERIA CONJ. (YTX7L-BS YUASA)	1					
13	4B4–H2115–00	FIO POSITIVO DA BATERIA	1					
14	4B4–H2116–00	FIO NEGATIVO DA BATERIA	1					
15	1C6–H2131–00	CINTA DA BATERIA	1					
16	4B4–82021–00	KIT DE TRAVAS COMPLETO	1					
17	4B4–82501–00	.TRAVA DE DIRECAO, INTERRUPTOR	1					
18	90109–08172	PARAFUSO	2					
19	4BH–82511–09	CHAVE VIRGEM DO INTERRUPTOR	1					AP
20	5VK–82530–00	INTERRUPTOR DE PARADA CONJ.	1					
21	4B4–H2590–02	CHICOTE PRINCIPAL COMPLETO	1					
22	3XV–81980–00	.DIODO 2	1					
23	3WP–81980–00	.DIODO 2	1					
24	5JJ–82151–30	.FUSIVEL (10A-BL)	5					
25	4XE–81940–12	RELE DE PARTIDA CONJUNTO	1					
26	2GH–82151–00	.FUSIVEL (20A-BL)	2					
27	9502M–06008	PARAFUSO FLANGE	2					

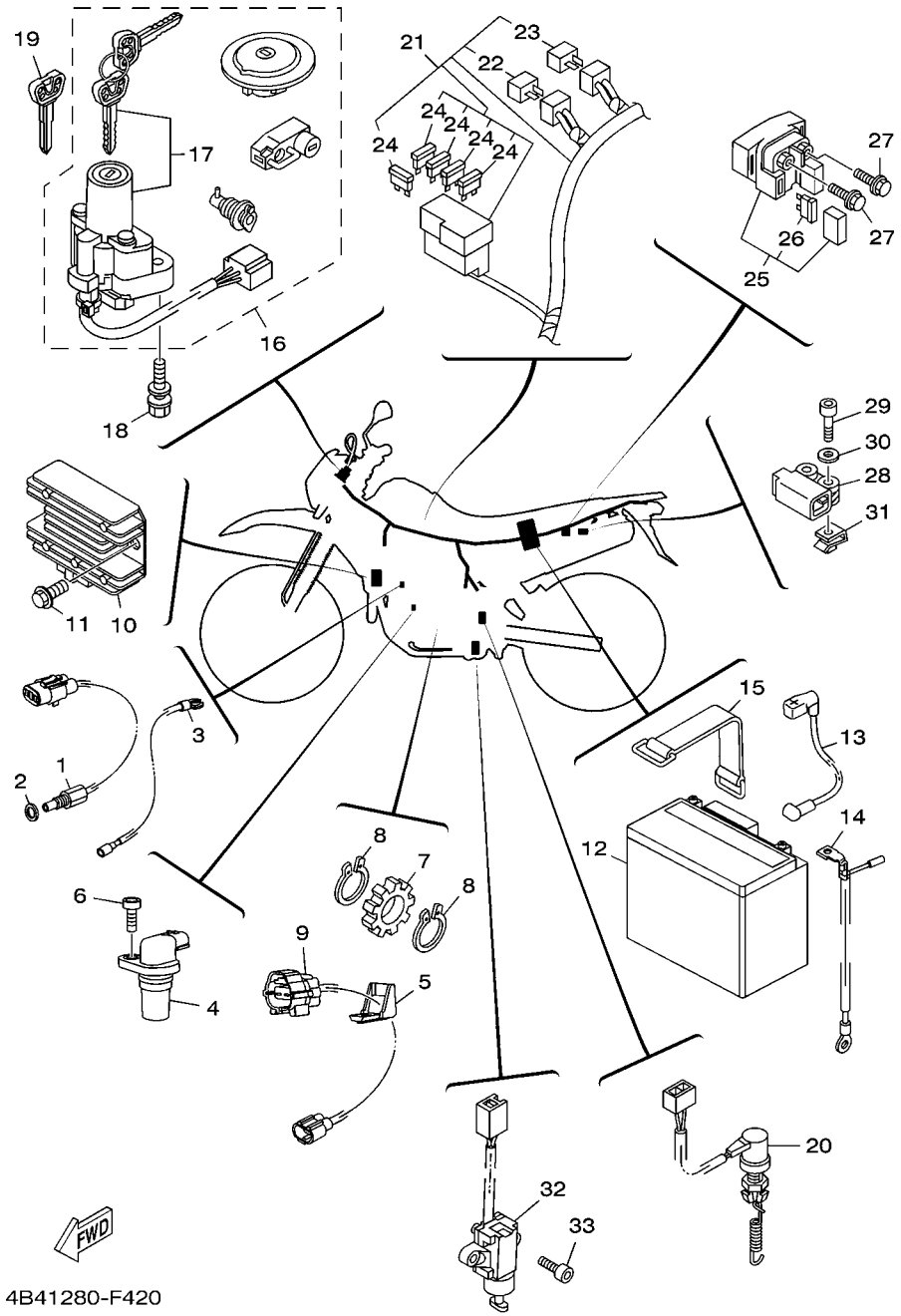

FIG. 42 SISTEMA ELETRICO 1

REF. NO.	No. PEÇA	DESCRIÇÃO	4B42					OBSERVAÇÕES
28	5VU–82576–01	SENSOR DO ANGULO DE INCLINACAO	1					
29	9131M–04025	PARAFUSO	2					
30	90201–04804	ARRUELA PLANA	2					
31	90183–04039	PORCA LOCAL	2					
32	3LD–82566–40	INTERRUPTOR CAVALETE LATERAL	1					
33	98507–05016	PARAFUSO CABECA PANELA	2					

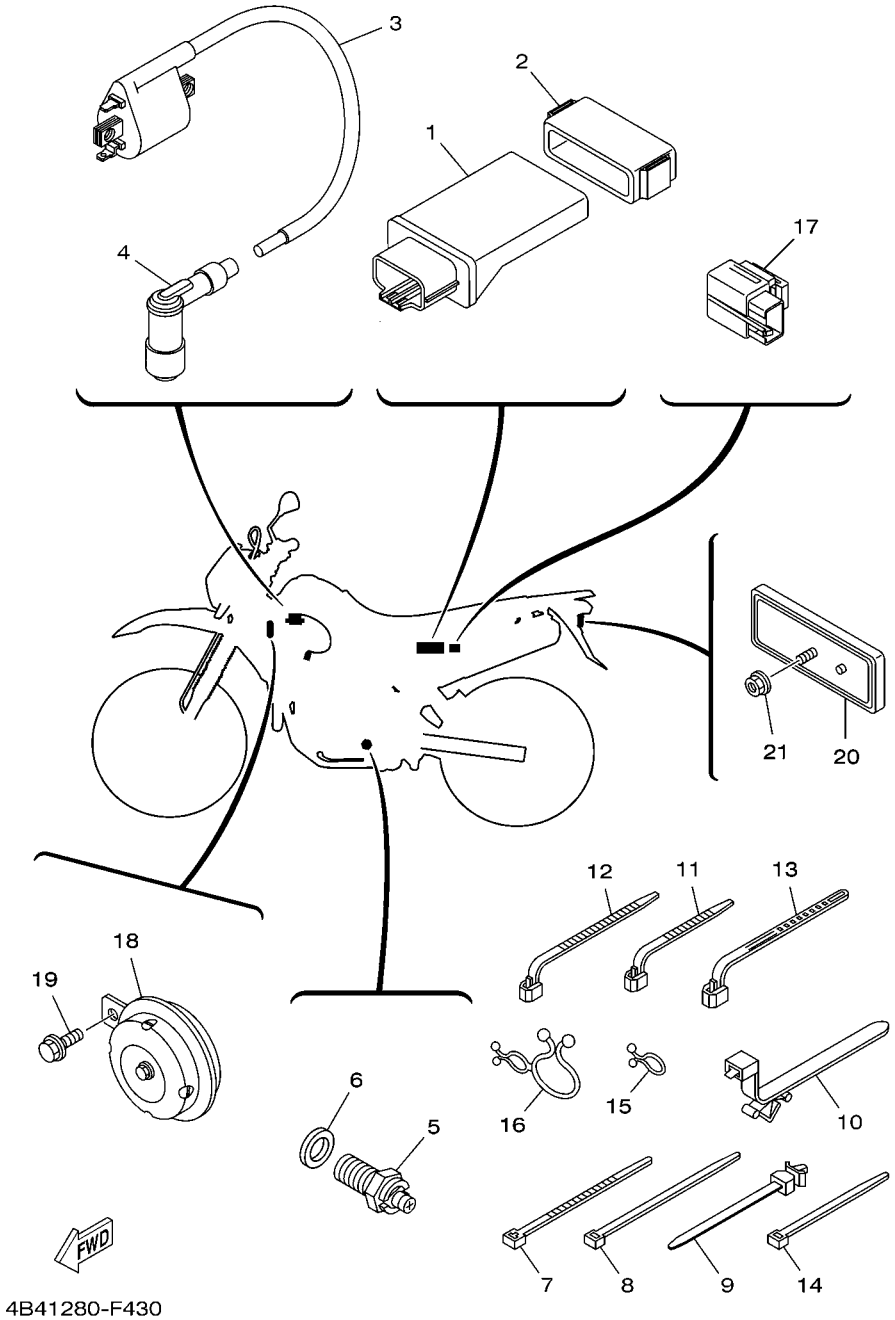

FIG. 43 SISTEMA ELETRICO 2

REF. NO.	No. PEÇA	DESCRIÇÃO	4B42					OBSERVAÇÕES
1	4B4–H591A–00	UNIDADE DE CONTROLE MOTORA CJ	1					
2	1S4–H5546–00	BRACADEIRA	1					
3	4GR–82310–00	BOBINA DE IGNICAO CONJ.	1					
4	5HH–H2370–01	CACHIMBO DA VELA CONJ.	1					
5	4GY–82540–10	INTERRUPTOR NEUTRO CONJ.	1					
6	90430–10148	GAXETA	1					
7	1UA–82591–00	BRACADEIRA	1					
8	90465–13152	BRACADEIRA	8					
9	90464–12089	BRACADEIRA	2					
10	90464–20213	BRACADEIRA	1					
11	90464–13077	BRACADEIRA	2					
12	90464–13073	BRACADEIRA	1					
13	90464–25004	BRACADEIRA	2					
14	90464–16061	BRACADEIRA	2					
15	90464–08M07	BRACADEIRA	1					
16	90464–25098	BRACADEIRA	1					
17	4B4–H3350–00	RELE DO PISCA CONJ.	1					
18	5HH–H3371–00	BUZINA	1					
19	9580M–06010	PARAFUSO FLANGE	1					
20	23L–H5130–00	REFLETOR TRASEIRO CONJ.	1					
21	9570M–06500	PORCA FLANGE	1					

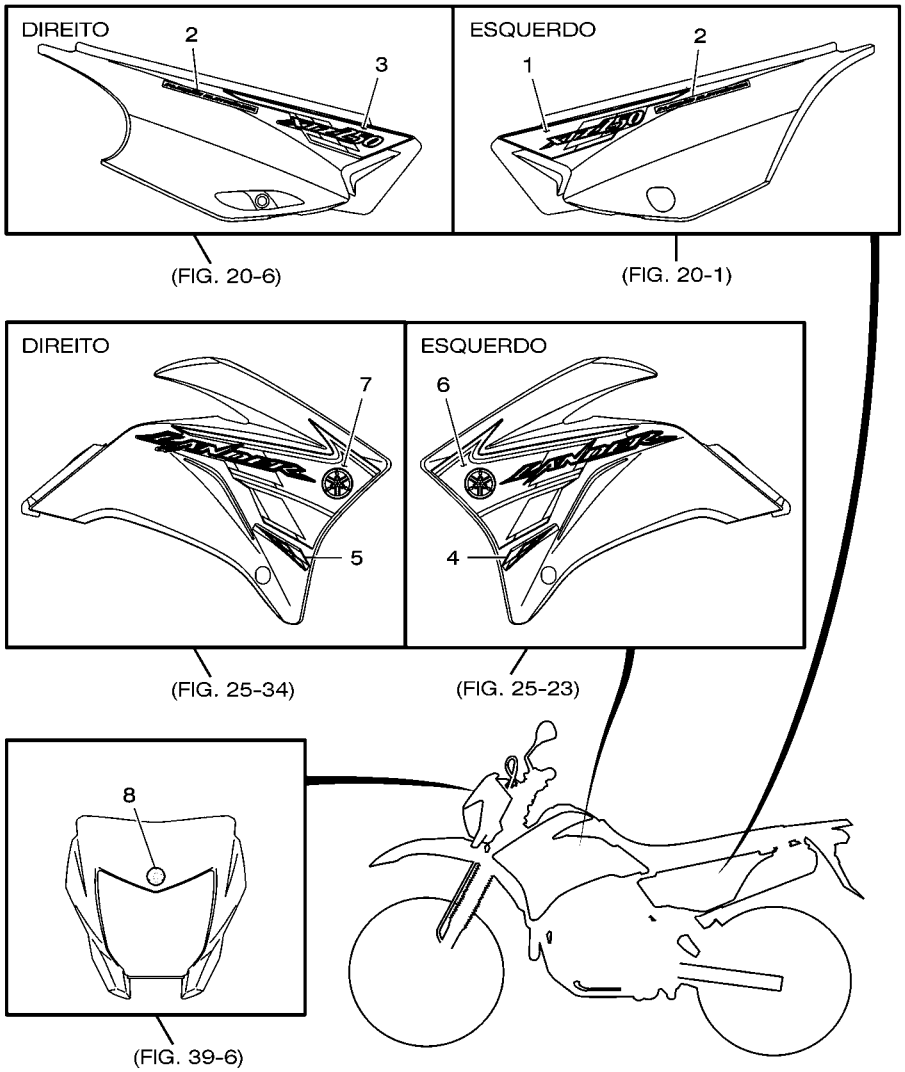

TIPO DE COR	CÓDIGO DA COR	DESCRIÇÃO	ABREVIAÇÃO
A	0583	DEEP PURPLISH BLUE SOLID E	DPBSE

4B41280-F440

FIG. 44 GRAFICOS. EMBLEMAS 1

REF. NO.	No. PEÇA	DESCRIÇÃO	4B42					OBSERVAÇÕES
1	4B4–F173E–30	GRAFICO 1	1					UR PARA DPBSE
2	4B4–F1781–00	EMBLEMA 1	2					UR PARA DPBSE
3	4B4–F173F–30	GRAFICO 2	1					UR PARA DPBSE
4	1C6–F4235–00	MARCA (EMBLEMA) 1	1					UR PARA DPBSE
5	1C6–F4236–00	MARCA (EMBLEMA) 2	1					UR PARA DPBSE
6	4B4–F137N–30	GRAFICO 1	1					UR PARA DPBSE
7	4B4–F137P–30	GRAFICO 2	1					UR PARA DPBSE
8	5RM–F175C–00	MARCA YAMAHA	1					

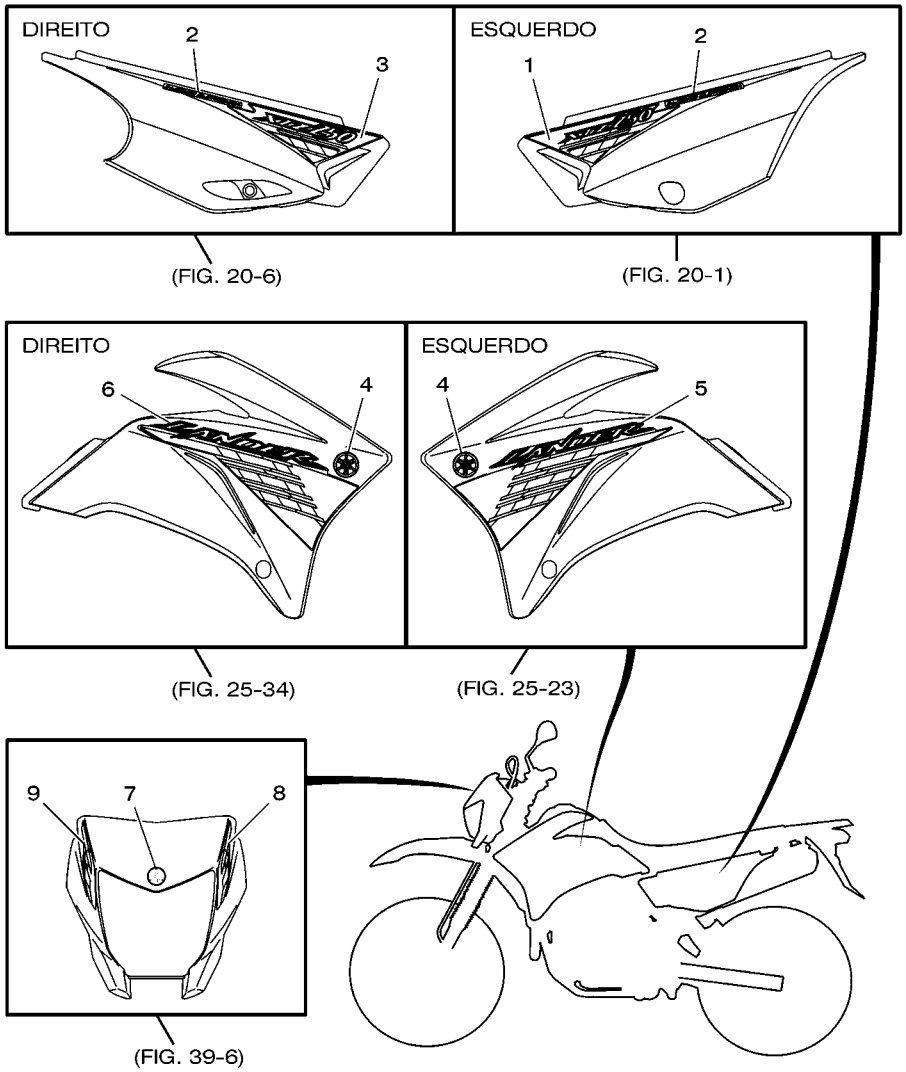

TIPO DE COR	CÓDIGO DA COR	DESCRIÇÃO	ABREVIAÇÃO
B	0033	YAMAHA BLACK	YB
C	00E9	CARMINE RED	CMR

4B41280-F450

FIG. 45 GRAFICOS. EMBLEMAS 2

REF. NO.	No. PEÇA	DESCRIÇÃO	4B42					OBSERVAÇÕES
1	4B4–F173E–40	GRAFICO 1	1					UR PARA YB
	4B4–F173E–50	GRAFICO 1	1					UR PARA CMR
2	4B4–F1781–20	EMBLEMA 1	2					UR PARA CMR
	4B4–F1781–30	EMBLEMA 1	1					UR PARA YB
3	4B4–F173F–40	GRAFICO 2	1					UR PARA YB
	4B4–F173F–50	GRAFICO 2	1					UR PARA CMR
4	5PW–2413B–00	EMBLEMA	2					UR PARA YB,CMR
5	4B4–F137N–40	GRAFICO 1	1					UR PARA YB
	4B4–F137N–50	GRAFICO 1	1					UR PARA CMR
6	4B4–F137P–40	GRAFICO 2	1					UR PARA YB
	4B4–F137P–50	GRAFICO 2	1					UR PARA CMR
7	5RM–F175C–00	MARCA YAMAHA	1					
8	4B4–F8391–20	GRAFICO 1	1					UR PARA YB
	4B4–F8391–30	GRAFICO 1	1					UR PARA CMR
9	4B4–F8392–20	GRAFICO 2	1					UR PARA YB
	4B4–F8392–30	GRAFICO 2	1					UR PARA CMR

PARTS NEWS

YAMAHA MOTOR DO BRASIL LTDA
Rodovia Presidente Dutra Km 214
Administração de Peças & Acessórios

Notícia No. PN-MC-150.02/09 (1/1)

Data: 03, Janeiro, 2009

Elaboração: Erick Couto

Cause ☐ **Revisão de Peça** ☑ **Correção** ☐ **Venda Unitária de Peça** ☐ **Outros**

Modelo	**XTZ250**
OBJETIVO	INFORMAR CORREÇÃO NO CATÁLOGO DE PEÇAS
CATÁLOGO No.	Veja abaixo a lista com o Prefixo do Modelo e o Código do Catálogo

Por favor, faça as devidas correções em seu Catálogo de Peças.

1. LISTA DE CÓDIGOS

GRAFICOS. EMBLEMAS 2

Fig.No.	Ref.No.	No. PEÇA ANTIGA	No. PEÇA NOVA	NOME DA PEÇA	Qtde	OBSERVAÇÕES
45	2	4B4-F1781-20	-	EMBLEMA 1	2	UR PARA YB → UR PARA CMR
	2	4B4-F1781-30	-	EMBLEMA 1	2	UR PARA CMR → UR PARA YB

*; Esta mudança será aplicada a partir do início da produção.

2. ILUSTRAÇÃO **(GRAFICOS. EMBLEMAS 2)**

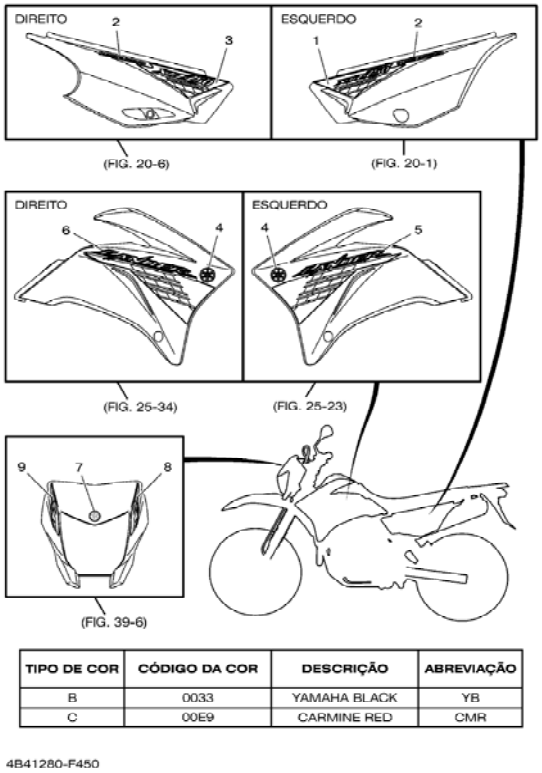

TIPO DE COR	CÓDIGO DA COR	DESCRIÇÃO	ABREVIAÇÃO
B	0033	YAMAHA BLACK	YB
C	00E9	CARMINE RED	CMR

SEM ALTERAÇÃO

3. Lista com o Prefixo do Modelo e Código do Catálogo de Peças.

É aplicavel para MODELO, CÓDIGO DO MODELO e CÓDIGO DO CATÁLOGO, conforme segue:

Nome do Modelo	Código do Modelo	Ano	Catálogo No.	Figura No.
XTZ250	4B42	2008	1G4B4-280P1	45

Muito obrigado por sua cooperação.

Peças Verificação	Serviços Verificação	Peças Arquivo

YAMAHA MOTOR DO BRASIL LTDA
Rodovia Presidente Dutra Km 214
Administração de Peças & Acessórios

YAMAHA GENUINE Parts & Accessories

No. PEÇA	REF. NO.
5H0–11133–11	1 – 2
1S4–11181–00	1 – 6
5XT–11186–00	1 – 23
1S4–11311–00–A0	2 – 1
1S4–11531–00	3 – 23
5XT–11533–00	3 – 25
1S4–11536–00	3 – 19
5BP–11549–00	3 – 15
4XV–11603–00	3 – 12
4XV–11633–00	3 – 13
1S4–11651–00	3 – 6
1S4–11681–00	3 – 4
11H–12113–00	4 – 4
11H–12114–00	4 – 5
4G0–12116–01	4 – 3
4G0–12117–00	4 – 7
4G0–12118–00	4 – 8
5H0–12119–00	4 – 6
36X–12151–00	4 – 9
5XT–12159–00	4 – 13
5XT–12176–00	5 – 5
5XT–12210–00	5 – 13
5XT–12241–00	5 – 12
5SL–12671–00	7 – 2
5VG–13575–00	8 – 22
4B4–13750–01	9 – 1
4B4–13910–01	25 – 44
4B4–13930–00	9 – 2
1S4–14104–00	9 – 8
2S5–1410H–00	9 – 4
5CA–14147–00	9 – 3
1S4–14216–00	9 – 5
1S4–14451–00	8 – 12
1S4–14452–00	8 – 10
1JK–14477–00	8 – 18
1S4–14563–09	9 – 7
3GD–14613–00	10 – 13
4EL–14714–00	10 – 11
4B4–14881–00	8 – 29
1S4–15512–00	13 – 1
1S4–15515–00	13 – 5
1S4–15517–00	13 – 3
5BP–15590–00	13 – 8
5XT–16111–00	14 – 1
1S4–17131–00	15 – 5
1S4–17141–00	15 – 2
1S4–17151–00	15 – 6
1S4–17231–00	15 – 14

No. PEÇA	REF. NO.
1S4–17241–00	15 – 17
1S4–17251–00	15 – 16
5XT–17460–00	15 – 26
5BP–18531–00	16 – 5
1S4–18540–00	16 – 1
4R8–21308–01	18 – 15
3TL–21708–00	20 – 2
5JV–22141–00	21 – 6
5XT–22184–00	21 – 4
4B4–22210–00	22 – 1
4AA–22259–40	22 – 5
3MA–23129–10	24 – 16
	24 – 37
34L–23144–00	24 – 8
	24 – 29
3MA–23145–00	24 – 10
	24 – 31
3MA–23147–00	24 – 11
	24 – 32
3AJ–23151–00	24 – 14
	24 – 35
34L–23153–00	24 – 9
	24 – 30
3AJ–23166–00	24 – 15
	24 – 36
4NK–23181–00	24 – 17
	24 – 38
34L–23192–00	24 – 18
	24 – 39
1UF–23434–00	23 – 8
3Y6–23442–00–35	23 – 12
5PW–2413B–00	45 – 4
5RS–24188–00	25 – 14
1S4–24486–00	25 – 47
4DN–24602–10	25 – 3
4B4–25381–00	29 – 25
5TG–2580E–00	34 – 6
3C5–2580W–01	30 – 5
2VN–2582A–50	34 – 10
5XT–2582W–00	30 – 1
5XT–2583T–00	32 – 1
3GM–25852–22	32 – 4
3XP–25852–50	34 – 15
2VN–25854–00	34 – 16
55U–25854–00	32 – 3
2VN–25855–00	34 – 17
2VN–25866–00	34 – 8
56A–25867–00	32 – 6

No. PEÇA	REF. NO.
5TG–25894–00	34 – 14
4B4–25895–00	34 – 18
3SP–25914–51	30 – 14
3JD–25917–00	30 – 9
3SP–25919–51	30 – 10
3SP–25924–51	30 – 13
3SP–25926–51	30 – 15
1UY–25937–51	30 – 8
5BE–26243–00	31 – 2
4B4–26302–00	31 – 9
4B4–26335–00	31 – 10
4SS–27218–00	34 – 12
2YK–27222–00	34 – 11
3KW–27234–00	34 – 7
4GY–27491–00	30 – 3
4B4–28100–00	20 – 22
3AJ–81809–00	36 – 7
3WP–81826–00	36 – 3
4XV–8182A–00	36 – 6
3KS–81840–00	36 – 2
11H–81844–00	36 – 4
1FK–81847–00	36 – 5
4G0–81871–00	36 – 9
4GY–81890–00	36 – 1
4XE–81940–12	42 – 25
3WP–81980–00	42 – 23
3XV–81980–00	42 – 22
4B4–82021–00	42 – 16
2GH–82151–00	42 – 26
5JJ–82151–30	42 – 24
4GR–82310–00	43 – 3
4B4–82501–00	42 – 17
4BH–82511–09	42 – 19
5VK–82530–00	42 – 20
4GY–82540–10	43 – 5
3LD–82566–40	42 – 32
5VU–82576–01	42 – 28
1UA–82591–00	43 – 7
1S4–83591–00	42 – 1
1S4–83755–00	42 – 4
4B4–83922–00	32 – 12
4B4–83975–00	41 – 15
5VK–83980–00	32 – 11
4B4–84334–00	39 – 15
4B4–85752–00	25 – 45
1S4–E1111–00	1 – 1
1S4–E111F–00	1 – 25
1S4–E1145–00	5 – 6

No. PEÇA	REF. NO.
1S4–E1165–00	1 – 16
1S4–E1166–00	1 – 19
1S4–E1185–00	1 – 14
1S4–E1196–00	1 – 17
1S4–E1351–00	2 – 2
1S4–E1400–00	3 – 1
1S4–E1412–00	3 – 2
1S4–E1422–00	3 – 3
1S4–E1454–00	3 – 20
1S4–E1478–00	3 – 22
1S4–E1496–00	3 – 24
1S4–E1631–00–A0	3 – 11
1S4–E2111–00	4 – 1
1S4–E2121–00	4 – 2
1S4–E2146–00	4 – 11
1S4–E2156–00	4 – 10
1S4–E2170–10	5 – 1
1S4–E2213–00	5 – 14
1S4–E2231–00	5 – 11
1S4–E3161–00	6 – 14
1S4–E3300–10	6 – 1
1S4–E3326–00	6 – 2
1S4–E3329–00	6 – 4
5HH–E3411–00	6 – 7
1S4–E3440–00	6 – 8
1S4–E3447–00	6 – 9
4B4–E3464–00	7 – 8
4B4–E3465–00	7 – 9
4B4–E3470–00	7 – 1
4B4–E3542–00	8 – 27
4B4–E3581–00	8 – 20
1S4–E3585–00	8 – 1
1S4–E4411–00	8 – 5
1S4–E4412–01	8 – 6
1S4–E4422–00	8 – 7
1S4–E4437–00	8 – 9
4B4–E443E–00	8 – 16
4B4–E4453–00	8 – 8
1S4–E4458–00	8 – 13
1S4–E4462–00	8 – 11
1S4–E4472–00	8 – 14
4B4–E4611–00	10 – 1
4B4–E4628–00	10 – 2
4B4–E4711–00	10 – 6
4B4–E4718–00	10 – 7
4B4–E4803–00	8 – 24
1S4–E4815–00	1 – 9
4B4–E4871–00	1 – 7

No. PEÇA	REF. NO.
4B4–E4882–00	8 – 31
1S4–E5113–00	12 – 13
1S4–E5150–01	11 – 1
5HH–E5362–00	12 – 24
1S4–E5371–00	1 – 15
1S4–E5411–01–35	12 – 1
1S4–E5415–00	12 – 26
1S4–E5418–00–35	12 – 14
1S4–E5421–00–35	12 – 16
1S4–E5441–00	11 – 8
1S4–E5451–00	12 – 6
1S4–E5461–00	12 – 17
1S4–E5521–00	13 – 2
1S4–E5522–00	13 – 4
1S4–E6150–00	14 – 6
1S4–E6154–00	14 – 17
1S4–E6307–00	14 – 11
1S4–E6321–00	14 – 9
1S4–E6324–00	14 – 8
1S4–E6331–00	14 – 10
1S4–E6333–00	14 – 13
1S4–E6337–00	14 – 14
1S4–E6351–00	14 – 12
1S4–E6356–00	14 – 19
1S4–E6357–00	14 – 31
1S4–E6358–00	14 – 18
1S4–E6371–00	14 – 7
1S4–E6377–00	14 – 21
4B4–E6380–00	14 – 24
1S4–E6383–00	14 – 15
1S4–E6384–00	14 – 16
1S4–E6628–00	14 – 20
1S4–E7121–00	15 – 7
1S4–E7211–00	15 – 18
1S4–E7221–00	15 – 11
1S4–E7402–00	15 – 10
1S4–E7411–00	15 – 1
1S4–E7558–00	15 – 22
1S4–E8101–00	17 – 1
4B4–E8110–00	17 – 9
5HH–E8113–00	17 – 10
1S4–E8140–00	17 – 4
1S4–E8511–00	16 – 2
1S4–E8512–01	16 – 3
1S4–E8513–00	16 – 4
4B4–F1110–00–33	18 – 1
1S4–F111F–10	20 – 21
4VW–F111M–03	18 – 14

No. PEÇA	REF. NO.
22D–F118K–00	25 – 2
4B4–F1275–00–33	18 – 21
4B4–F127A–00–33	18 – 20
4B4–F1315–00	18 – 2
4B4–F1317–00	18 – 4
4B4–F137N–30	44 – 6
4B4–F137N–40	45 – 5
4B4–F137N–50	45 – 5
4B4–F137P–30	44 – 7
4B4–F137P–40	45 – 6
4B4–F137P–50	45 – 6
4B4–F137W–00	25 – 23
4B4–F137W–20	25 – 23
4B4–F137W–40	25 – 23
4B4–F137X–00	25 – 34
4B4–F137X–20	25 – 34
4B4–F137X–40	25 – 34
4B4–F139U–00	18 – 17
4B4–F1486–00	18 – 18
5RM–F1511–00	19 – 1
5RM–F1511–20	19 – 1
5RM–F1511–40	19 – 1
4B4–F1512–00	19 – 2
5HH–F153E–00	19 – 16
5HH–F153E–20	19 – 16
5HH–F153E–30	19 – 16
4B4–F1611–00	19 – 6
4B4–F1611–20	19 – 6
4B4–F1611–40	19 – 6
4B4–F1642–00	19 – 13
4B4–F1668–00	21 – 23
5RM–F1685–00	19 – 10
4B4–F1711–00	20 – 1
4B4–F1711–20	20 – 1
4B4–F1711–40	20 – 1
4B4–F1719–00	20 – 11
5RM–F1719–00	19 – 8
4B4–F1721–00	20 – 6
4B4–F1721–20	20 – 6
4B4–F1721–40	20 – 6
4B4–F173E–30	44 – 1
4B4–F173E–40	45 – 1
4B4–F173E–50	45 – 1
4B4–F173F–30	44 – 3
4B4–F173F–40	45 – 3
4B4–F173F–50	45 – 3
4B4–F1746–00	18 – 19
	20 – 20

No. PEÇA	REF. NO.
1C6–F174X–00	20 – 16
4B4–F174X–00	20 – 18
4B4–F174Y–00	20 – 19
5RM–F175C–00	44 – 8
	45 – 7
4B4–F177G–00	20 – 12
4B4–F1781–00	44 – 2
4B4–F1781–20	45 – 2
4B4–F1781–30	45 – 2
5HH–F178A–00	21 – 25
4B4–F2110–00–35	21 – 1
5L9–F2128–00	21 – 5
4B4–F2151–00	21 – 9
1S4–F2174–00	29 – 22
5RM–F2178–00	18 – 10
4B4–F217A–00	21 – 15
4B4–F217F–00	21 – 16
5RM–F2184–00	18 – 11
5RM–F2311–00	21 – 12
4B4–F3102–00	24 – 1
4B4–F3103–00	24 – 22
4B4–F3110–00	24 – 2
	24 – 23
4B4–F3111–00	24 – 6
	24 – 27
4B4–F3114–00	24 – 7
	24 – 28
4B4–F3125–00	24 – 12
	24 – 33
4B4–F3126–00	24 – 3
4B4–F3136–00	24 – 24
4B4–F3153–00	24 – 20
	24 – 41
4B4–F3157–00	24 – 13
	24 – 34
4B4–F3168–00	24 – 21
	24 – 42
4B4–F3171–00	24 – 4
	24 – 25
4B4–F317E–00	23 – 17
4B4–F317F–00	23 – 18
4B4–F3191–00	24 – 19
	24 – 40
4B4–F331E–00	24 – 45
4B4–F3340–00	24 – 43
4B4–F3351–00	24 – 5
	24 – 26
1C6–F3389–00	23 – 19

No. PEÇA	REF. NO.
1C6–F3389–00	24 – 46
1S4–F3416–00	23 – 3
5HH–F3418–00	23 – 6
4B4–F3430–00–35	23 – 7
3V9–F3441–10–35	23 – 15
2C1–F3466–00	32 – 16
4B4–F4100–00	25 – 1
4B4–F414H–00	25 – 25
4B4–F414J–00	25 – 26
4B4–F414K–00	25 – 36
4B4–F414N–00	25 – 37
4B4–F414P–00	25 – 15
	25 – 28
4B4–F414R–00	25 – 27
	25 – 38
2TY–F4181–00	10 – 12
4B4–F4181–00	25 – 4
4B4–F4182–00	25 – 8
4B4–F4183–00	25 – 12
4B4–F4186–00	25 – 7
4B4–F4187–00	25 – 11
4B4–F4191–00	25 – 16
4B4–F4192–00	25 – 20
1C6–F4235–00	44 – 4
1C6–F4236–00	44 – 5
4B4–F4491–00	25 – 46
4B4–F470F–00	26 – 2
4B4–F4730–00	26 – 1
4B4–F4737–00	26 – 3
1S4–F4741–00	19 – 3
4AN–F5111–10–35	27 – 1
4B4–F514A–00	27 – 11
1S4–F5181–00	27 – 13
2TY–F5195–00	29 – 12
5HH–F5195–01	27 – 7
5RM–F5196–00	27 – 6
4B4–F5311–00–35	29 – 1
4B4–F5317–00	29 – 2
5HH–F536G–00	28 – 13
4B4–F5383–00	29 – 20
1S4–F5388–00	29 – 21
4B4–F5391–00	29 – 10
4B4–F5392–00	29 – 11
4B4–F5396–00	29 – 8
4B4–F5397–00	29 – 9
4B4–F5446–20	29 – 16
5RM–F580T–00	28 – 3
4B4–F582T–00	28 – 1

No. PEÇA	REF. NO.
4B4–F5872–00	32 – 13
4B4–F5873–00	34 – 24
4B4–F5875–00	34 – 29
5HH–F5917–00	28 – 15
5RM–F5921–00	28 – 10
5HH–F5924–00	28 – 9
5HH–F5926–00	28 – 12
5HH–F5934–00	28 – 8
5HH–F5937–00	28 – 11
5HH–F5961–00	28 – 14
4B4–F6111–00–35	31 – 1
4B4–F6241–00	31 – 5
4B4–F6242–00	31 – 3
2TY–F6249–00	31 – 4
1S4–F6280–01	31 – 13
1C6–F6281–00	31 – 6
1C6–F6282–00	31 – 7
1S4–F6290–01	31 – 12
2TY–F6342–00	31 – 11
4B4–F7211–00	34 – 1
5RM–F7261–00	34 – 2
4B4–F7311–00	33 – 6
4B4–F7315–00	33 – 12
4VW–F7411–00	33 – 2
4B4–F7412–00	33 – 1
4VW–F7421–00	33 – 16
4B4–F7422–00	33 – 15
5HH–F7431–00	33 – 20
5RM–F7432–10–33	33 – 26
5HH–F7433–00	33 – 21
5HH–F7441–00	33 – 28
4B4–F7442–00–33	33 – 34
5HH–F7444–00	33 – 29
5HH–F7445–01	33 – 22
	33 – 30
4B4–F8199–W0	18 – 23
4B4–F8371–00	39 – 7
4B4–F838N–00	25 – 49
4B4–F8391–20	45 – 8
4B4–F8391–30	45 – 8
4B4–F8392–20	45 – 9
4B4–F8392–30	45 – 9
1S4–H1410–00	35 – 2
1S4–H1450–00	35 – 1
4B4–H1815–00	36 – 8
4B4–H1960–00	42 – 10
1S4–H2100–00	42 – 12
4B4–H2115–00	42 – 13

No. PEÇA	REF. NO.
4B4–H2116–00	42 – 14
1S4–H2123–00	20 – 17
1C6–H2131–00	42 – 15
4B4–H2131–00	20 – 15
5HH–H2370–01	43 – 4
1S4–H2509–00	42 – 9
1S4–H2541–00	42 – 3
4B4–H2590–02	42 – 21
1B2–H2599–00	41 – 14
2TY–H2911–00	41 – 1
2TY–H2915–01	41 – 7
1S4–H3310–00	37 – 1
42K–H3311–00	37 – 3
	37 – 7
	37 – 17
	37 – 21
1S4–H3312–00	37 – 2
	37 – 6
	37 – 16
	37 – 20
5RM–H3316–00	37 – 10
1S4–H3320–00	37 – 5
5HH–H3321–01	37 – 9
4B4–H3330–00	37 – 15
4B4–H3340–00	37 – 19
4B4–H3350–00	43 – 17
5HH–H3359–02	37 – 11
5HH–H3371–00	43 – 18
4B4–H3500–00	38 – 1
4B4–H3519–00	38 – 4
1S4–H354W–00	42 – 7
1S4–H3912–00	41 – 2
4LR–H3945–00	41 – 3
4B4–H3969–00	41 – 11
4B4–H3980–00	41 – 10
4B4–H4118–00	39 – 16
4B4–H4196–00	39 – 8
4B4–H4310–00	39 – 1
4B4–H4311–00	39 – 6
4B4–H4311–20	39 – 6
4B4–H4311–40	39 – 6
4AN–H4314–00	39 – 3
4B4–H4320–00	39 – 2
4LR–H4332–10	39 – 14
4LR–H433E–00	39 – 12
4VW–H4344–00	39 – 13
5RM–H4527–00	40 – 6
5RM–H4710–00	40 – 1

No. PEÇA	REF. NO.
5HH–H4714–00	40 – 3
5RM–H4721–00	40 – 2
5RM–H4723–00	40 – 5
23L–H5130–00	43 – 20
1S4–H5546–00	43 – 2
4B4–H591A–00	43 – 1
1S4–H6251–00	42 – 5
5XT–W0041–00	32 – 2
5TG–W0042–50	34 – 13
5RM–W0045–10	28 – 6
5XT–W0046–50	30 – 12
5RM–W0047–00	28 – 5
3JD–W0047–51	30 – 7
5HH–W0048–00	28 – 7
1UY–W0048–50	30 – 11
5RM–W0057–00	28 – 4
5XT–W0057–50	30 – 6
90101–10812	33 – 7
90101–10852	5 – 8
90105–05361	23 – 20
	24 – 47
90105–06109	28 – 2
90105–06836	36 – 10
90105–08117	1 – 11
90105–10011	22 – 6
90105–10110	18 – 6
90105–10118	18 – 7
90105–10430	3 – 16
90105–10638	28 – 16
90105–12030	21 – 20
90109–06086	19 – 7
	20 – 13
90109–06190	17 – 6
90109–06577	32 – 8
90109–08015	30 – 2
90109–08072	14 – 25
90109–08172	42 – 18
90116–08023	1 – 28
90116–08812	29 – 17
90119–06217	25 – 29
	25 – 39
90123–08046	41 – 5
90149–06154	18 – 16
90153–06029	1 – 4
90159–05083	39 – 10
90159–06060	34 – 31
90164–05014	38 – 2
90170–06128	4 – 14

No. PEÇA	REF. NO.
90170–12370	3 – 29
90170–16326	14 – 23
90170–16425	14 – 5
90170–22187	20 – 3
90176–06055	25 – 19
90176–08026	37 – 12
90176–22081	23 – 9
90179–08148	41 – 6
90179–10658	18 – 9
90179–18552	15 – 28
90179–25W22	23 – 4
90183–04039	42 – 31
90183–05061	39 – 9
90183–06802	19 – 11
90185–10060	33 – 10
90185–12134	21 – 7
90185–14112	27 – 15
	29 – 28
90201–04804	42 – 30
90201–05016	10 – 5
90201–05017	10 – 4
	10 – 9
90201–06380	40 – 7
90201–064H0	20 – 10
	25 – 31
	25 – 41
90201–064J1	25 – 17
90201–08083	34 – 22
90201–08087	42 – 2
90201–08326	10 – 16
90201–08609	1 – 12
90201–086A3	25 – 21
90201–100E9	22 – 8
90201–10141	23 – 13
90201–101J1	10 – 18
	33 – 8
90201–102R1	3 – 17
90201–10886	32 – 15
	34 – 26
90201–108C6	5 – 9
90201–12688	21 – 21
90201–12W69	21 – 8
90201–145M7	29 – 27
90201–152L7	29 – 26
90201–15813	27 – 14
90201–177G4	15 – 19
90201–220T0	23 – 10
90201–225A4	20 – 5

No. PEÇA	REF. NO.
90201–25291	13 – 6
90202–26142	23 – 5
90206–14001	34 – 3
90209–18208	15 – 3
90209–22191	15 – 12
90214–16063	14 – 3
90215–12272	3 – 28
90215–16293	14 – 4
90215–16800	14 – 22
90215–23265	15 – 27
90240–07105	3 – 7
90240–08124	34 – 21
90249–06220	33 – 23
	33 – 31
90269–05039	19 – 15
90269–08001	19 – 14
90269–08066	20 – 14
90280–05048	3 – 18
90282–05013	3 – 30
90282–05077	14 – 2
90340–12806	11 – 10
90340–14W02	12 – 4
90340–32W03	12 – 2
90386–18004	21 – 17
	22 – 2
90386–18099	21 – 3
90387–06028	25 – 5
	25 – 9
90387–060A7	39 – 5
90387–060T4	25 – 24
	25 – 35
90387–061V4	19 – 5
90387–06876	7 – 4
90387–06W41	21 – 10
90387–06W62	21 – 14
90387–07810	39 – 18
90387–08024	18 – 12
90387–10003	33 – 9
90387–1001B	20 – 7
90387–1005B	34 – 28
90387–10815	25 – 33
	25 – 43
90387–1210W	22 – 4
90387–12842	21 – 19
90387–15W35	29 – 19
90387–15W36	27 – 12
90387–22800	15 – 15
90401–08007	6 – 17

No. PEÇA	REF. NO.
90401–10003	6 – 15
90401–10159	32 – 14
	34 – 25
90401–10160	34 – 27
90430–06014	1 – 5
90430–06801	6 – 6
90430–06817	11 – 7
	12 – 23
90430–08119	6 – 18
	14 – 26
90430–10148	43 – 6
90430–10171	6 – 16
90430–12213	11 – 11
90450–55001	8 – 4
90464–08M07	43 – 15
90464–12089	43 – 9
90464–13073	43 – 12
90464–13077	43 – 11
90464–16061	37 – 14
	43 – 14
90464–20213	43 – 10
90464–25004	43 – 13
90464–25098	43 – 16
90465–13152	25 – 13
	43 – 8
90465–20801	12 – 11
90467–08092	8 – 28
90467–11106	8 – 17
90467–12053	1 – 20
90467–12085	34 – 19
90467–13062	8 – 30
90467–15054	8 – 32
90467–18196	8 – 21
90468–12069	3 – 14
90468–20196	34 – 4
90480–13398	19 – 9
90480–14003	39 – 4
90480–14555	38 – 3
	39 – 20
90480–15058	39 – 19
90480–15397	25 – 32
	25 – 42
90480–16802	7 – 3
90480–24186	20 – 4
90501–07834	3 – 8
90501–10312	32 – 10
90501–22721	3 – 26
90506–23801	34 – 5

No. PEÇA	REF. NO.
90506–35473	33 – 11
90508–203B3	14 – 27
90508–20W07	33 – 3
	33 – 17
90508–26020	17 – 5
90508–323B2	17 – 2
90560–15290	27 – 3
91314–06020	6 – 13
91314–06025	5 – 15
	7 – 11
91314–06065	2 – 3
91314–06070	6 – 12
91314–08045	1 – 13
91317–06014	42 – 6
91317–06016	32 – 17
91317–06020	8 – 3
91317–08016	10 – 15
91317–08020	33 – 27
	33 – 35
9131L–06016	1 – 8
9131M–04025	42 – 29
9131M–05010	25 – 48
9131M–05012	12 – 12
	35 – 4
9131M–06025	35 – 3
9131M–08016	13 – 9
91401–16012	34 – 23
91401–25015	33 – 5
	33 – 19
91701–08039	33 – 4
	33 – 18
92012–06035	6 – 5
92017–06014	38 – 5
92017–06020	39 – 17
92017–08025	34 – 20
92017–10016	10 – 17
9290M–05100	41 – 9
9290M–06200	33 – 24
	33 – 32
9290M–08600	29 – 23
9290M–10200	33 – 14
93102–12224	14 – 29
93102–14209	17 – 8
93102–25226	15 – 25
93106–20021	27 – 4
93106–22801	29 – 6
93106–26803	29 – 5
93109–18020	21 – 18

No. PEÇA	REF. NO.
93109–18020	22 – 3
93210–07896	6 – 11
93210–09894	4 – 12
93210–10096	7 – 6
93210–10810	7 – 12
93210–108B1	5 – 4
93210–13657	2 – 4
93210–14800	12 – 5
93210–15620	34 – 9
93210–19800	12 – 25
93210–32800	12 – 3
93210–39801	8 – 2
93210–54803	1 – 24
93210–548A1	6 – 10
93210–74800	12 – 28
93211–05471	1 – 21
93306–003YE	15 – 9
93306–005Y9	5 – 2
93306–203XD	15 – 23
93306–205XD	15 – 24
93306–252Y4	5 – 3
93306–252Y5	27 – 2
	29 – 4
93306–272Y4	15 – 8
93306–302X6	29 – 3
93306–302X8	3 – 21
93306–378Y2	3 – 10
93310–225N0	13 – 7
93310–63239	3 – 5
93315–11206	14 – 30
93332–00008	23 – 1
93399–99931	23 – 2
93410–17037	15 – 20
	42 – 8
93410–22039	15 – 4
93440–10085	1 – 3
93440–25084	15 – 13
93511–32017	14 – 32
93602–13177	3 – 9
93604–10011	5 – 7
93605–10090	3 – 27
93608–43228	17 – 7
93700–06803	21 – 2
94108–21801	27 – 8
94112–18800	29 – 13
94210–18800	29 – 14
94227–21848	27 – 9
94325–18801	29 – 15

No. PEÇA	REF. NO.
94325–21117	27 – 10
94416–21800	27 – 5
94421–18800	29 – 7
94581–90130	29 – 29
94582–19104	5 – 10
94700–00822	1 – 27
95024–06016	12 – 15
	12 – 27
95024–06020	1 – 22
95024–06025	12 – 19
95024–06030	12 – 9
95024–06035	12 – 20
95024–06040	12 – 8
95024–06045	11 – 3
95024–06050	12 – 10
	12 – 21
95024–06055	11 – 6
	12 – 22
95024–06060	11 – 4
95024–06070	11 – 5
95024–08035	23 – 16
95027–06012	34 – 30
95027–06016	30 – 4
95027–06020	7 – 7
	25 – 30
	25 – 40
95027–06025	32 – 7
95027–08035	24 – 44
95027–08040	23 – 11
9502M–06008	42 – 27
9502M–06010	1 – 18
9502M–06012	1 – 26
9502M–08040	10 – 10
9530L–08600	29 – 24
95606–06100	32 – 9
95607–06100	41 – 4
95607–08200	29 – 18
95607–10200	23 – 14
95617–10100	22 – 7
95617–12100	21 – 22
95704–08500	10 – 14
9570M–06500	8 – 26
	40 – 8
	43 – 21
9570M–08500	37 – 13
95807–06012	21 – 13
95807–06020	21 – 11
9580M–06010	43 – 19

No. PEÇA	REF. NO.
9580M–06012	42 – 11
9580M–06014	8 – 23
	19 – 12
	26 – 4
9580M–06020	19 – 4
	39 – 11
9580M–06030	25 – 6
	25 – 10
95812–06016	11 – 9
95817–06025	7 – 5
95817–06055	25 – 18
95817–10016	18 – 5
95817–10025	33 – 13
95817–10030	33 – 36
95817–10080	18 – 3
95817–10150	18 – 8
95827–06020	9 – 6
95827–08014	18 – 22
	25 – 22
95827–08040	18 – 13
97007–06090	8 – 25
9701M–06014	5 – 16
9702M–05020	41 – 8
9702M–06020	17 – 11
97707–50016	25 – 50
97707–50020	8 – 15
9770M–04025	37 – 4
	37 – 8
	37 – 18
	37 – 22
	40 – 4
98507–05016	42 – 33
98507–05018	41 – 16
98507–05030	41 – 12
98507–05040	41 – 13
9851M–05020	31 – 8
98706–04012	32 – 5
9870M–06012	15 – 21
98907–06016	20 – 9
9890M–06016	8 – 19
98980–06012	10 – 3
	10 – 8
99001–05600	33 – 25
	33 – 33
99001–12600	17 – 3
99009–11400	6 – 3
99009–20500	14 – 28
99244–00160	21 – 24

No. PEÇA	REF. NO.
99530–10114	7 – 10
	11 – 2
	12 – 7
	12 – 18
99530–14016	1 – 10
	11 – 12

No. PEÇA	REF. NO.

No. PEÇA	REF. NO.

No. PEÇA	REF. NO.

No. PEÇA	REF. NO.

No. PEÇA	REF. NO.